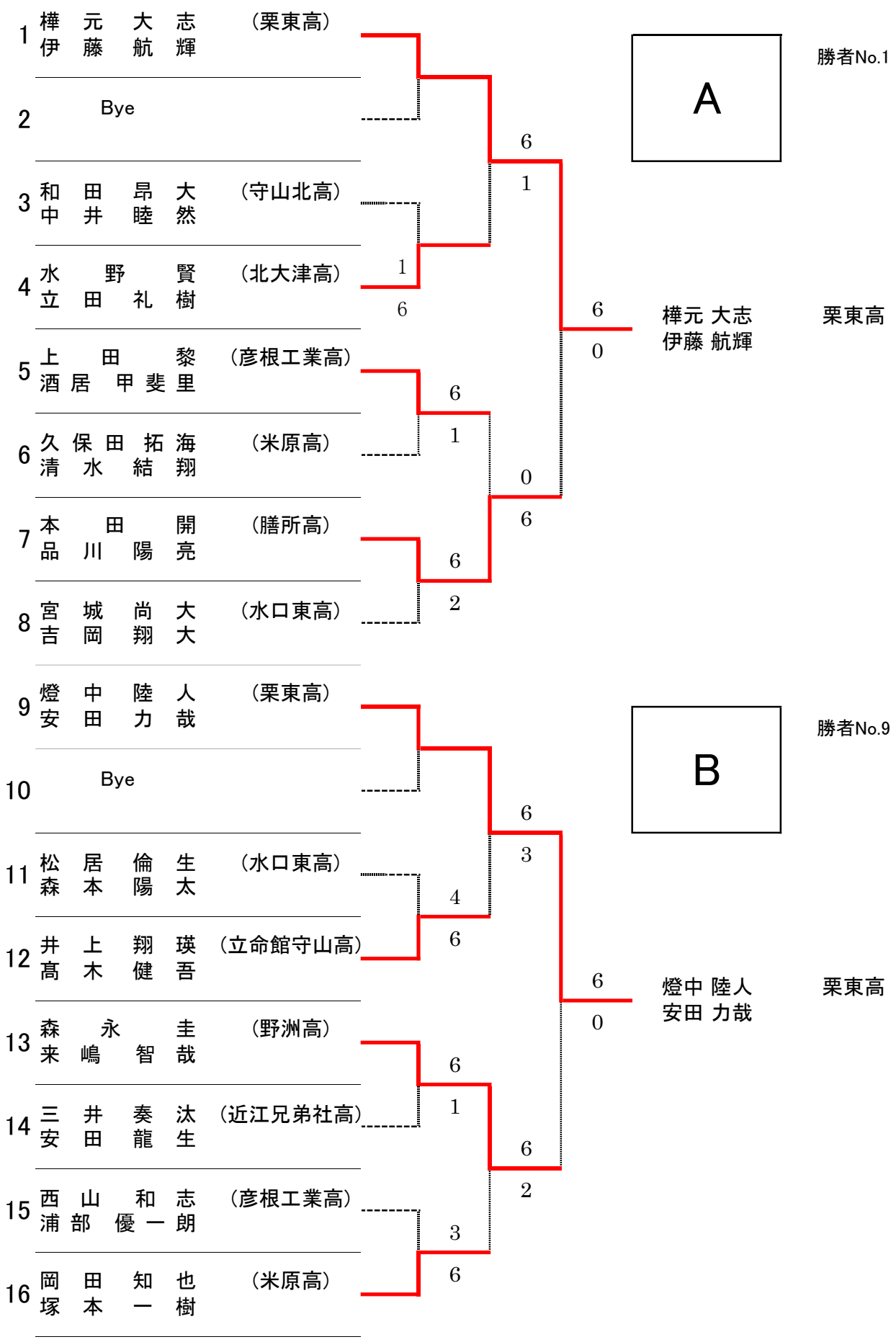
1 樺元大志 伊藤航輝 (栗東高)
2 Bye
3 和田昂大 中井睦然 (守山北高)
4 水野賢 立田礼樹 (北大津高)
5 上田黎 酒居甲斐里 (彦根工業高)
6 久保田拓海 清水結翔 (米原高)
7 本田開 品川陽亮 (膳所高)
8 宮城尚大 吉岡翔大 (水口東高)
9 燈中陸人 安田力哉 (栗東高)
10 Bye
11 松居倫生 森本陽太 (水口東高)
12 井上翔瑛 髙木健吾 (立命館守山高)
13 森永圭 来嶋智哉 (野洲高)
14 三井奏汰 安田龍生 (近江兄弟社高)
15 西山和志 浦部優一朗 (彦根工業高)
16 岡田知也 塚本一樹 (米原高)
A
勝者No.1
B
勝者No.9
樺元 大志 伊藤 航輝 栗東高
燈中 陸人 安田 力哉 栗東高

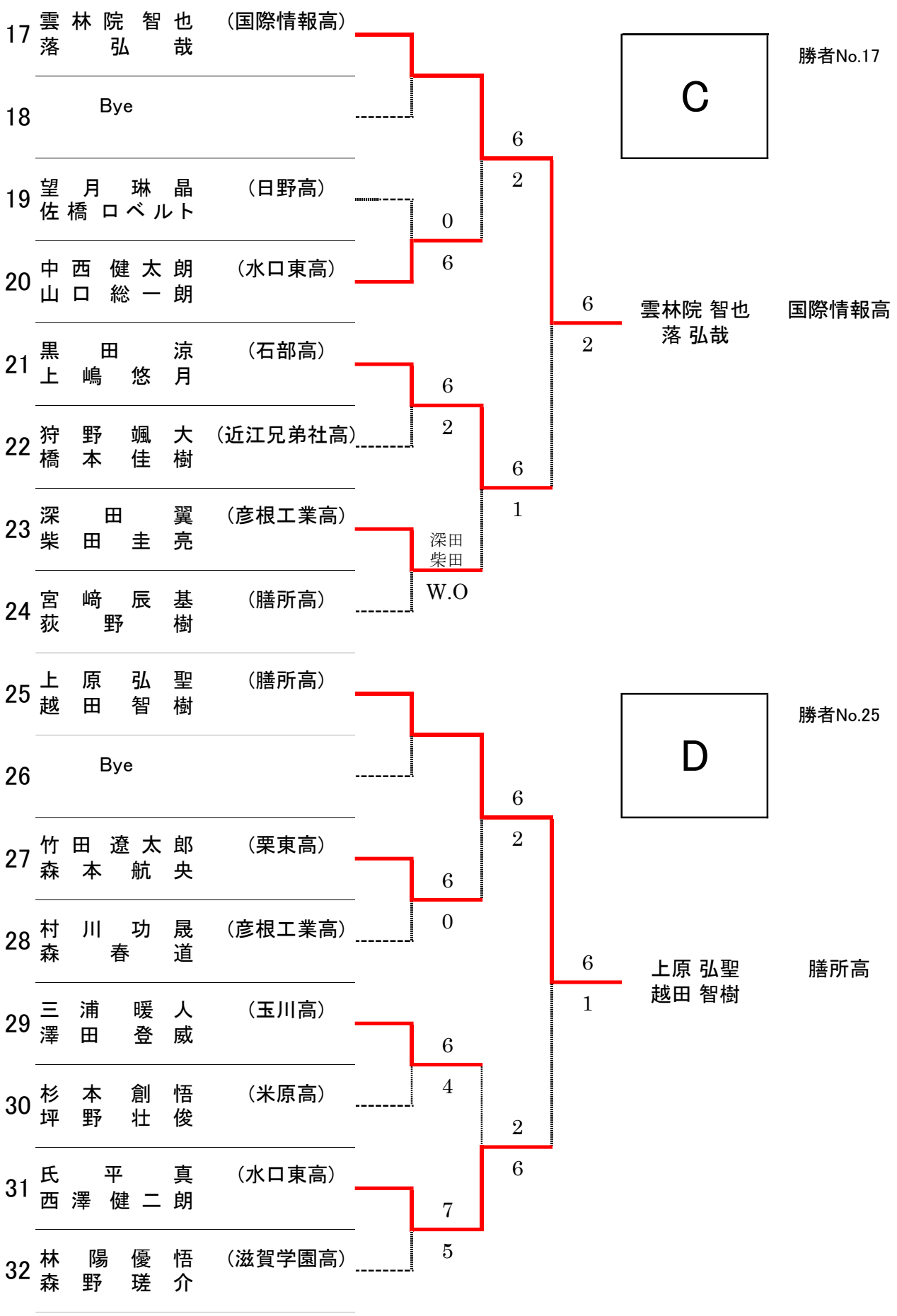
17 雲林院 智也 落 弘哉 （国際情報高）
18 Bye
19 望月 琳晶 佐橋 ロベルト （日野高）
20 中西 健太朗 山口 総一朗 （水口東高）
21 黒田 涼 上嶋 悠月 （石部高）
22 狩野 颯大 橋本 佳樹 （近江兄弟社高）
23 深田 翼 柴田 圭亮 （彦根工業高）
24 宮﨑 辰基 荻野 樹 （膳所高）
25 上原 弘聖 越田 智樹 （膳所高）
26 Bye
27 竹田 遼太郎 森本 航央 （栗東高）
28 村川 功晟 森 春道 （彦根工業高）
29 三浦 暖人 澤田 登威 （玉川高）
30 杉本 創悟 坪野 壮俊 （米原高）
31 氏平 真 西澤 健二朗 （水口東高）
32 林陽 優悟 森野 瑳介 （滋賀学園高）
6
2
0
6
6
2
6
1
深田
柴田
W.O
6
2
6
4
2
6
7
5
6
2
6
0
6
1
C
勝者No.17
雲林院 智也 落 弘哉 国際情報高
D
勝者No.25
上原 弘聖 越田 智樹 膳所高

33	岡田 樹陽 高橋 隼麻	（堅田高）
34	Bye	
35	大橋 海渡 磯本 佳希	（彦根工業高）
36	鳥居 柊介 長尾 洸吉	（膳所高）
37	中野 幸登 三原 啓佑	（米原高）
38	ヒギンズ 省温 中村 凛太郎	（玉川高）
39	奥村 啓太 植松 時右	（水口東高）
40	中川 晶寛 衣笠 怜音	（能登川高）
41	吉川 来輝 須藤 悠	（米原高）
42	Bye	
43	浅野 愛翔 犬童 祐希	（甲南高）
44	松本 利月 原 斐士	（近江高）
45	奥田 楓真 石原 樹	（野洲高）
46	桒山 知輝 前田 淳佑	（膳所高）
47	田中 翔大 永井 青空	（国際情報高）
48	杉本 善彦 浅田 悠真	（水口東高）

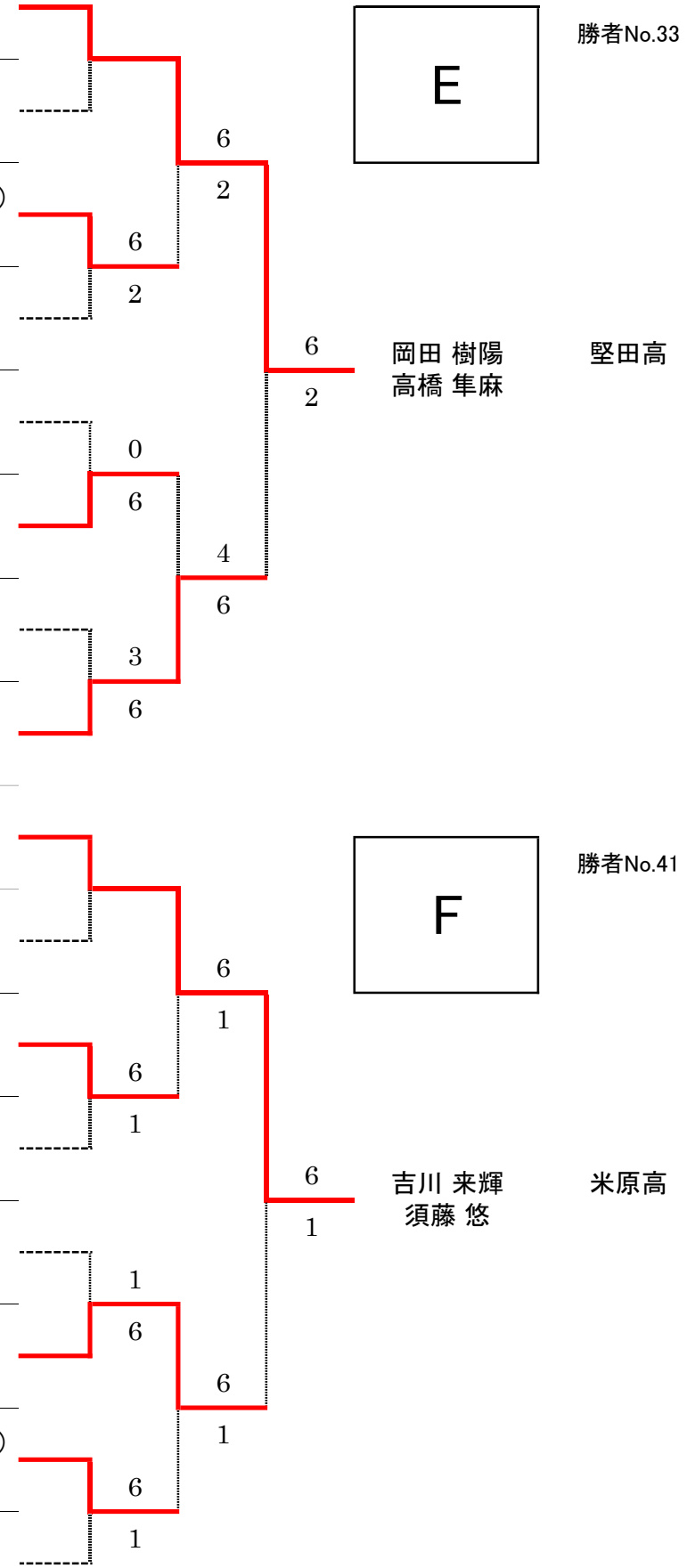

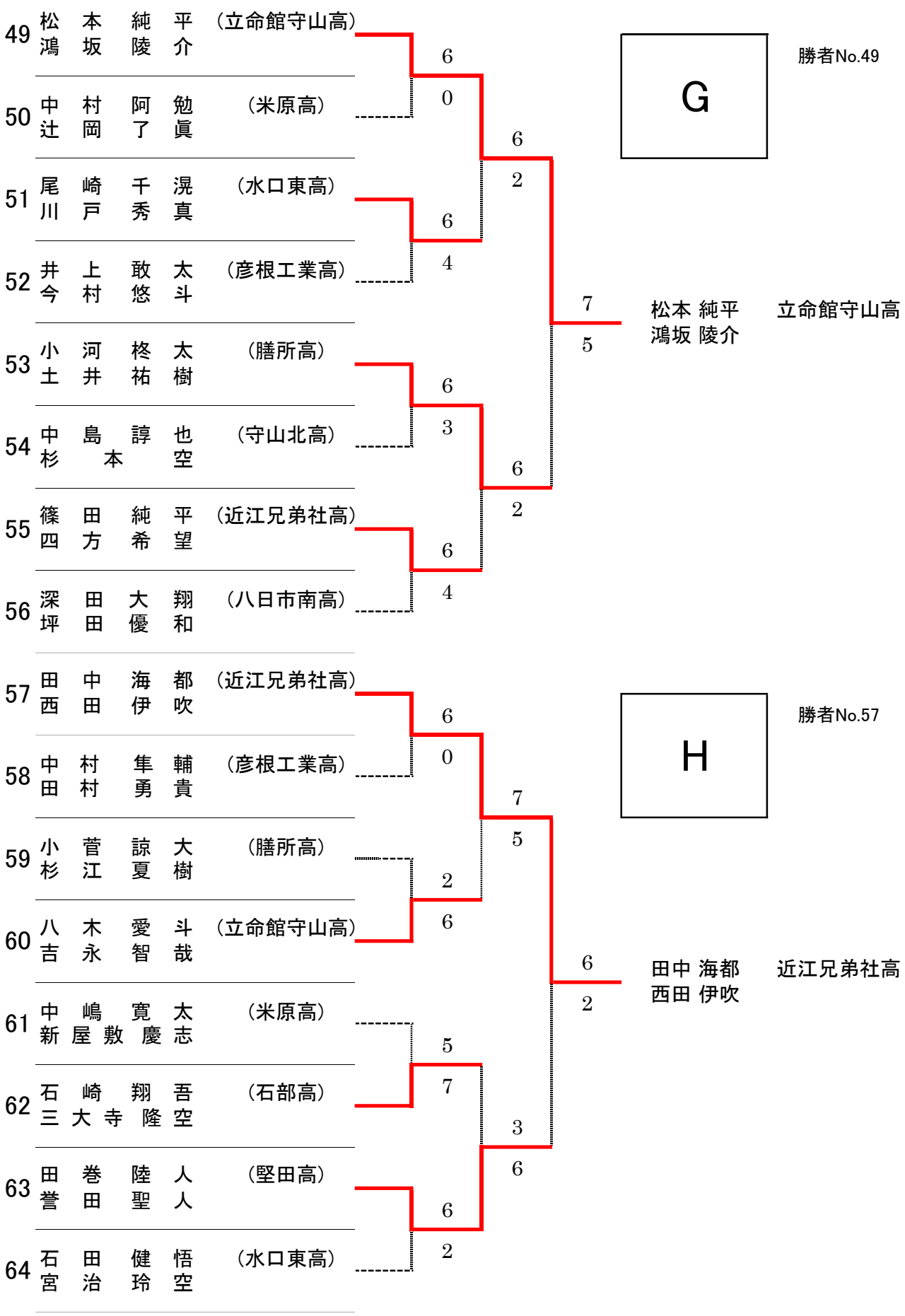

49	松本 純平 鴻坂 陵介	（立命館守山高）	6
50	中村 阿勉 辻岡 了眞	（米原高）	0
51	尾崎 千滉 川戸 秀真	（水口東高）	6
52	井上 敢太 今村 悠斗	（彦根工業高）	4
53	小河 柊太 土井 祐樹	（膳所高）	6
54	中島 諄也 杉本 空	（守山北高）	3
55	篠田 純平 四方 希望	（近江兄弟社高）	6
56	深田 大翔 坪田 優和	（八日市南高）	4
57	田中 海都 西田 伊吹	（近江兄弟社高）	6
58	中村 隼輔 田村 勇貴	（彦根工業高）	0
59	小菅 諒大 杉江 夏樹	（膳所高）	2
60	八木 愛斗 吉永 智哉	（立命館守山高）	6
61	中嶋 寛太 新屋敷 慶志	（米原高）	5
62	石崎 翔吾 三大寺 隆空	（石部高）	7
63	田巻 陸人 誉田 聖人	（堅田高）	6
64	石田 健悟 宮治 玲空	（水口東高）	2

G

勝者No.49

6 2

7 5

松本 純平　立命館守山高
鴻坂 陵介

H

勝者No.57

6 2

田中 海都　近江兄弟社高
西田 伊吹

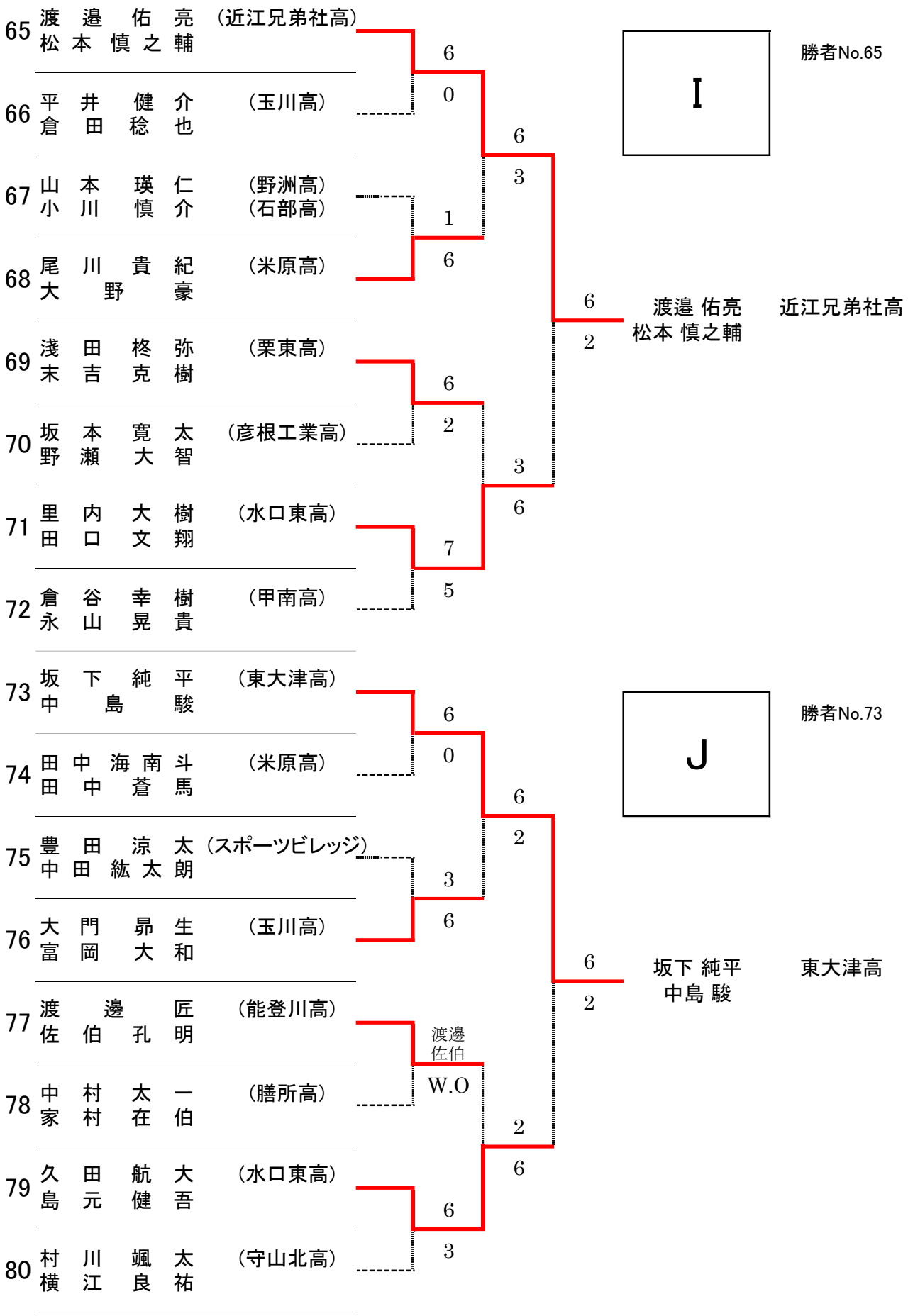
65 渡邉 佑亮 松本 慎之輔 （近江兄弟社高）
66 平井 健介 倉田 稔也 （玉川高）
67 山本 瑛仁 小川 慎介 （野洲高） （石部高）
68 尾川 貴紀 大野 豪 （米原高）
69 淺田 柊弥 末吉 克樹 （栗東高）
70 坂本 寛太 野瀬 大智 （彦根工業高）
71 里内 大樹 田口 文翔 （水口東高）
72 倉谷 幸樹 永山 晃貴 （甲南高）
73 坂下 純平 中島 駿 （東大津高）
74 田中 海南斗 田中 蒼馬 （米原高）
75 豊田 涼太 中田 紘太朗 （スポーツビレッジ）
76 大門 昴生 富岡 大和 （玉川高）
77 渡邊 匠 佐伯 孔明 （能登川高）
78 中村 太一 家村 在伯 （膳所高）
79 久田 航大 島元 健吾 （水口東高）
80 村川 颯太 横江 良祐 （守山北高）
6
0
6
3
1
6
6
2
6
3
7
5
6
0
6
2
3
6
6
2
渡邊
佐伯
W.O
2
6
6
3
I
勝者No.65
6
2
渡邉 佑亮 松本 慎之輔
近江兄弟社高
J
勝者No.73
6
2
坂下 純平 中島 駿
東大津高

81	佐々木 太朗 古川 陽介	（立命館守山高）	
82	内林 優太 奥田 康希	（甲南高）	
83	伊藤 蒼斗 梅田 健太郎	（水口東高）	
84	田中 悠介 髙木 諒輔	（膳所高）	
85	原田 郁海 小谷 銀河	（彦根工業高）	
86	坂口 仁希 小川 蒼太	（近江兄弟社高）	
87	久田 陸斗 西村 将哉	（八日市南高）	
88	寺田 空矢 近藤 健太	（守山北高）	
89	赤川 晴哉 中村 豪	（近江兄弟社高）	
90	川中 啓輔 港 俊介	（守山北高）	
91	伊藤 駿 武村 僚太	（膳所高）	
92	辻大 智 森田 晃生	（米原高）	
93	今村 拓飛 西村 歩	（甲南高）	
94	坂口 聖真 木下 斗亜	（野洲高）	
95	岡 翔太 宮下 海璃	（近江高）	
96	藤岡 龍 河野 明都	（水口東高）	

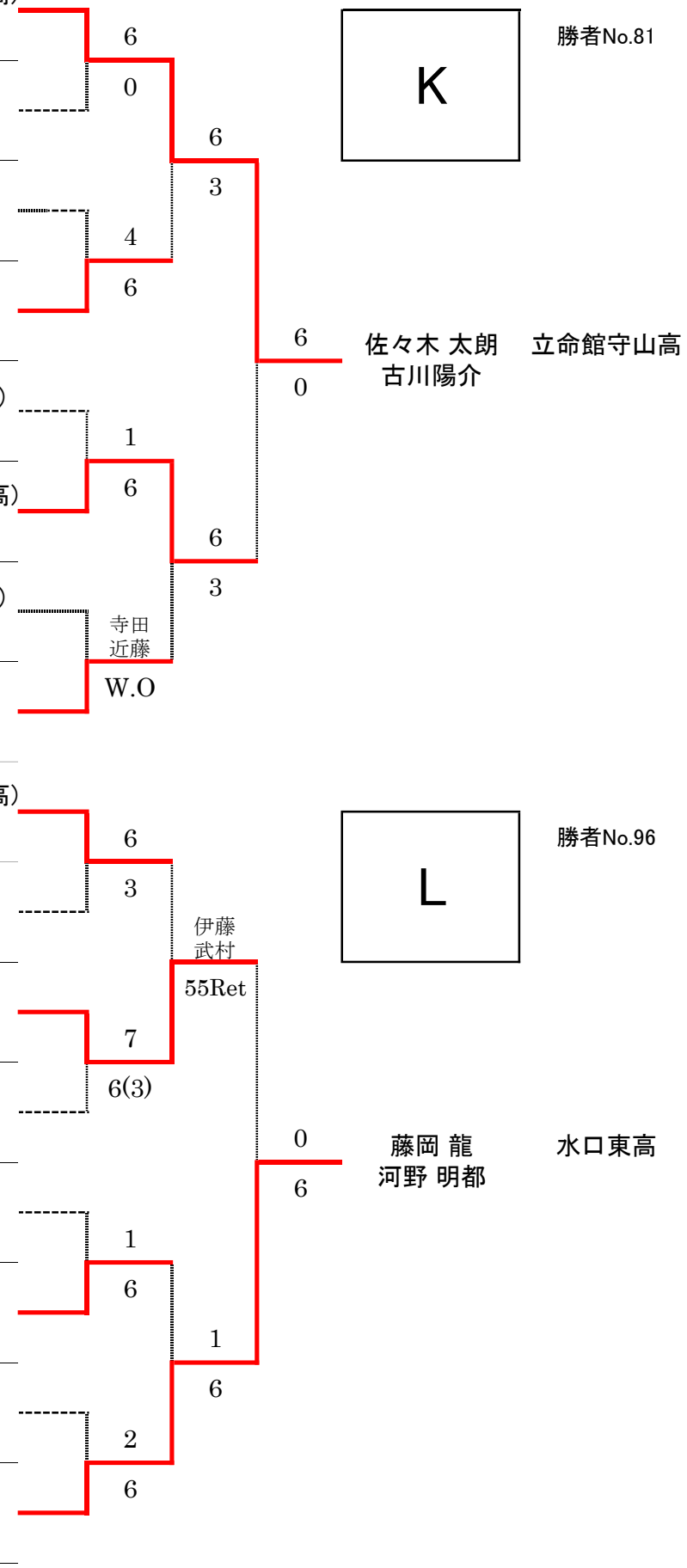
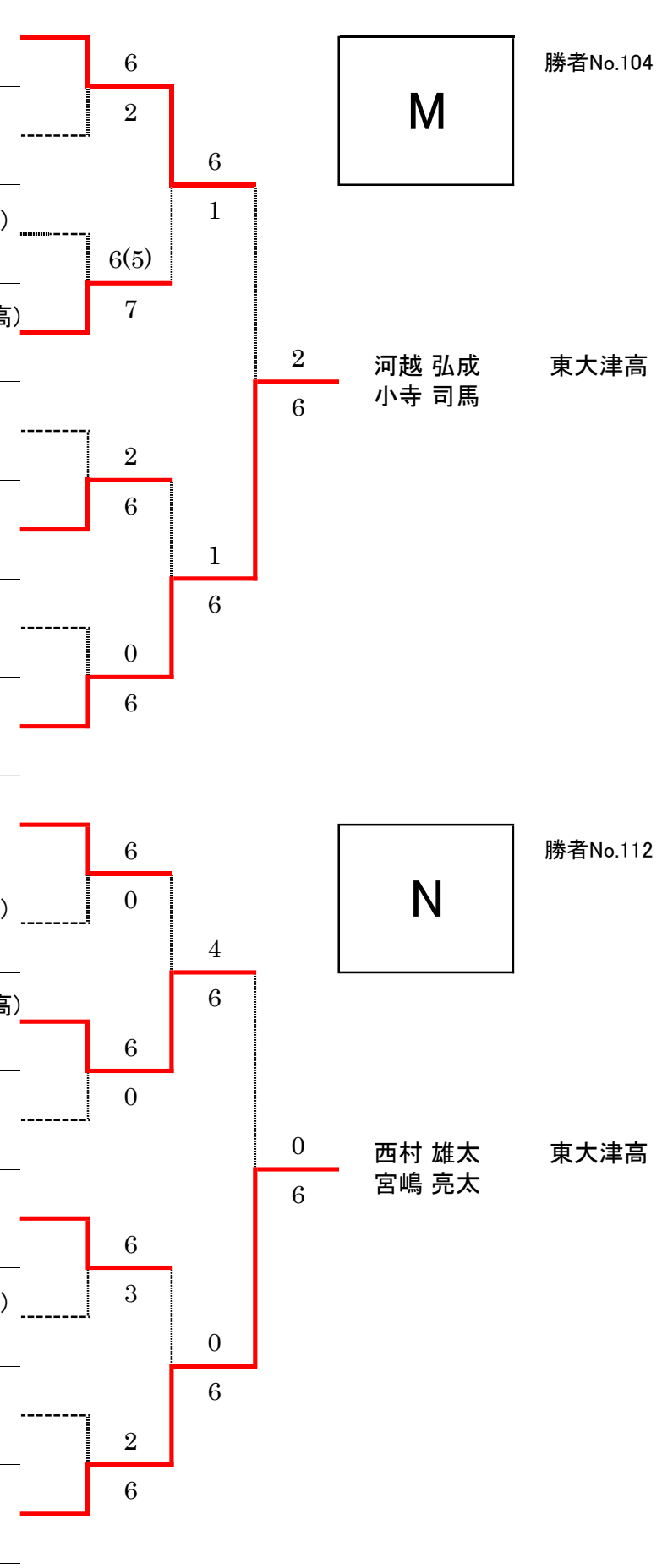
97	里見 琉偉 山本 壮央	（日野高）
98	小野 紘人 山田 一輝	（膳所高）
99	布施 柊馬 藤島 均	（彦根工業高）
100	北川 瑞貴 工藤 拓実	（近江兄弟社高）
101	横田 天真 岡崎 聖龍	（米原高）
102	青木 秀磨 奥村 颯太朗	（守山北高）
103	大堀 蒔恩 深井 裕希	（水口東高）
104	河越 弘成 小寺 司馬	（東大津高）
105	中川 凌汰 中川 純汰	（水口東高）
106	田中 雄基 谷川 天崇	（彦根工業高）
107	南 尭仁 大倉 翼	（立命館守山高）
108	深町 陽 中島 基	（米原高）
109	川畑 幸輝 植西 海斗	（栗東高）
110	磯嶋 颯大 渡辺 知樹	（滋賀学園高） （能登川高）
111	田中 未来斗 多喜 慎一郎	（堅田高）
112	西村 雄太 宮嶋 亮太	（東大津高）