113	西川 詢 西堀 祐将	（彦根工業高）
114	山下 祐矢 岡田 護	（水口東高）
115	田川 稜規 西田 大剛	（近江兄弟社高）
116	寺井 脩晟 藤生 立斗	（膳所高）
117	森田 晃生 松岡 俊太朗	（玉川高）
118	竹村 優作 齋藤 慶太	（水口東高）
119	池田 晃希 清水 貴史	（滋賀学園高）
120	加藤 大貴 窪田 賢人	（立命館守山高）
121	森 一響 田中 優太	（近江兄弟社高）
122	山根 李仁 髙原 武朗	（水口東高）
123	村田 翼 田中 大貴	（米原高）
124	山口 海生 山脇 快斗	（甲南高）
125	桂 優斗 森 寛斗	（石部高）
126	外池 玲 村長 一輝	（水口東高）
127	益田 真 島田 明日眞	（膳所高）
128	北村 朋也 森野 泰成	（彦根工業高）

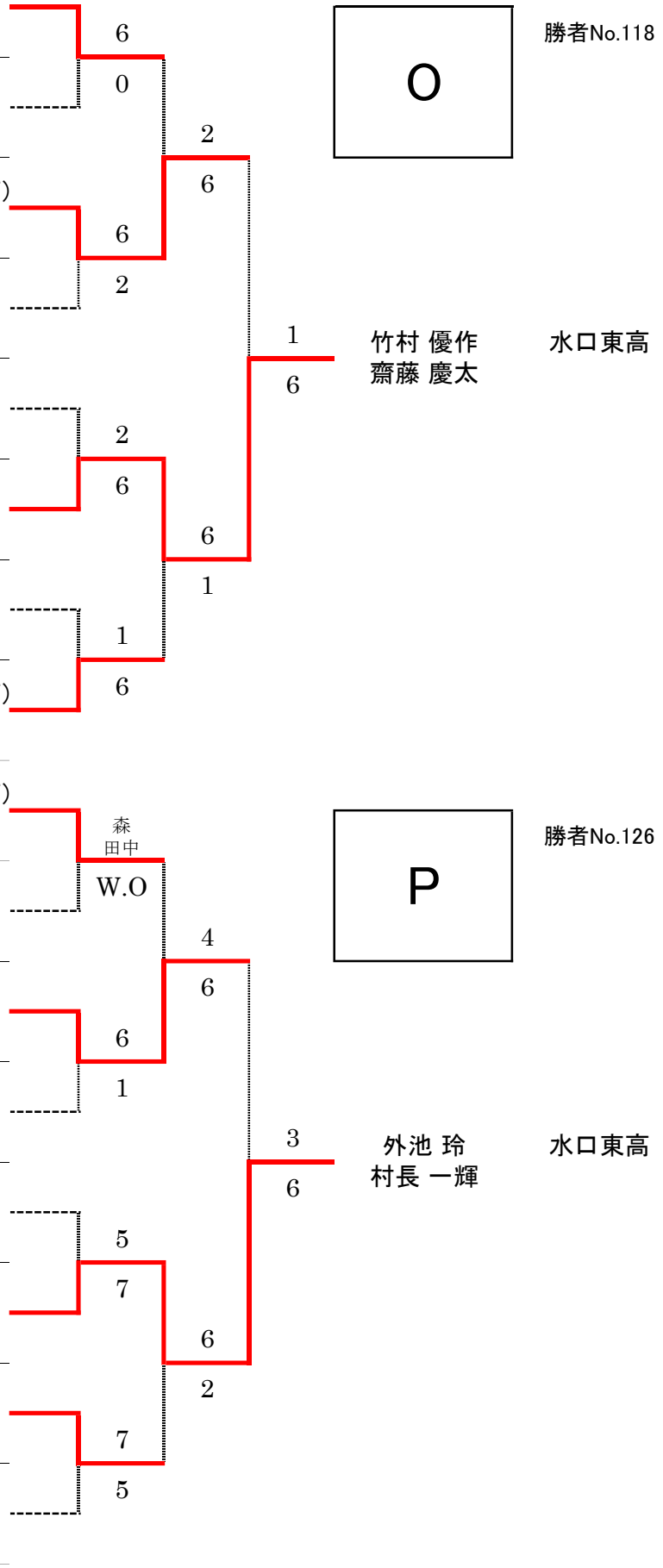
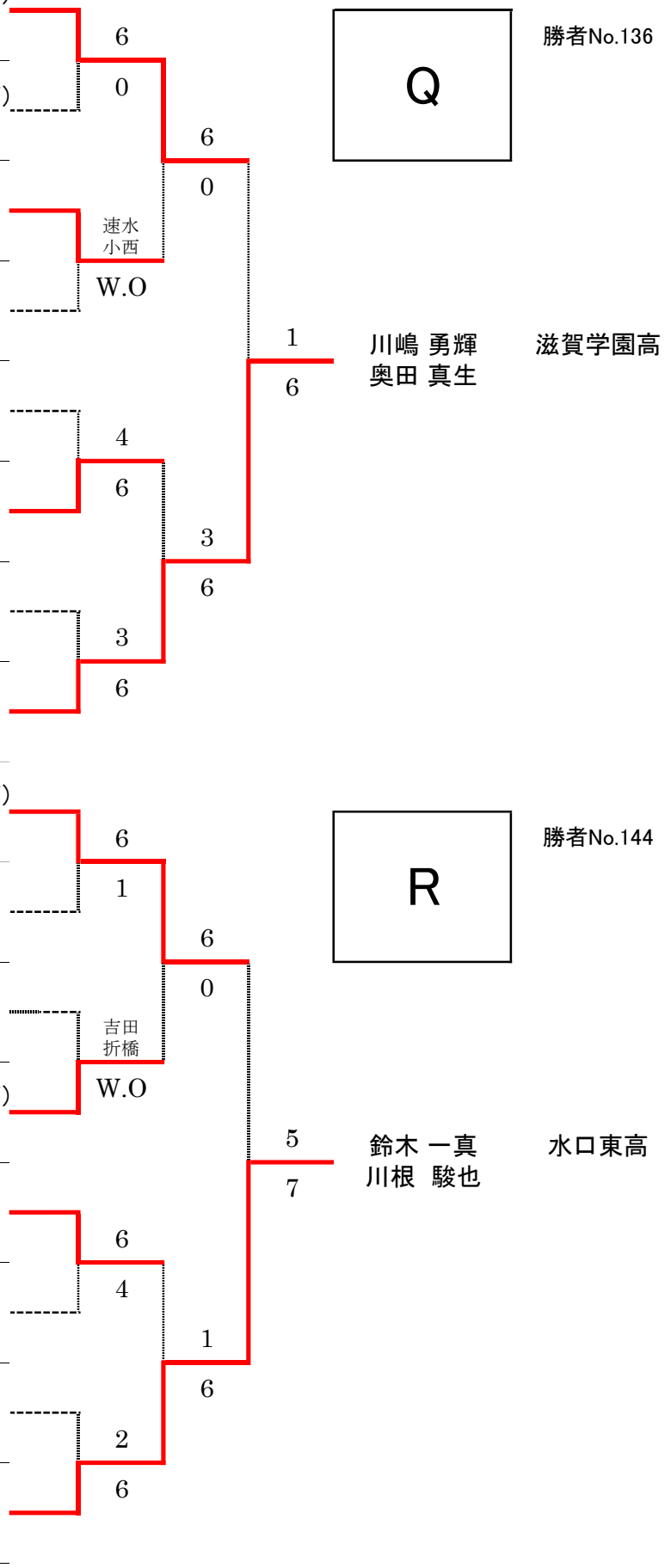
129	岡本 悠平 池田 直樹	（立命館守山高）	
130	菱刈 大智 茶谷 凌我	（近江兄弟社高）	
131	速水 和也 小西 雄斗	（八日市南高）	
132	松本 貴良 松波 篤志	（膳所高）	
133	小水 琉生 曽我 巧	（彦根工業高）	
134	宇田 駿 田嶋 優希	（水口東高）	
135	辻恵 太 岡崎 愛斗	（守山北高）	
136	川嶋 勇輝 奥田 真生	（滋賀学園高）	
137	奥村 太賀 玉尾 陸杜	（近江兄弟社高）	
138	藤井 琢光 小見山 慧之	（膳所高）	
139	永山 翔太 督 孝太	（近江高）	
140	吉田 唯人 折橋 遼真	（立命館守山高）	
141	佐藤 光晟 北川 雄大	（米原高）	
142	北野 歩夢 千代 裕也	（石部高）	
143	多谷 永遠 加奈川 凱	（北大津高）	
144	鈴木 一真 川根 駿也	（水口東高）