平成23年度　滋賀県高等学校秋季総合体育大会テニス競技

男子シングルス　本戦

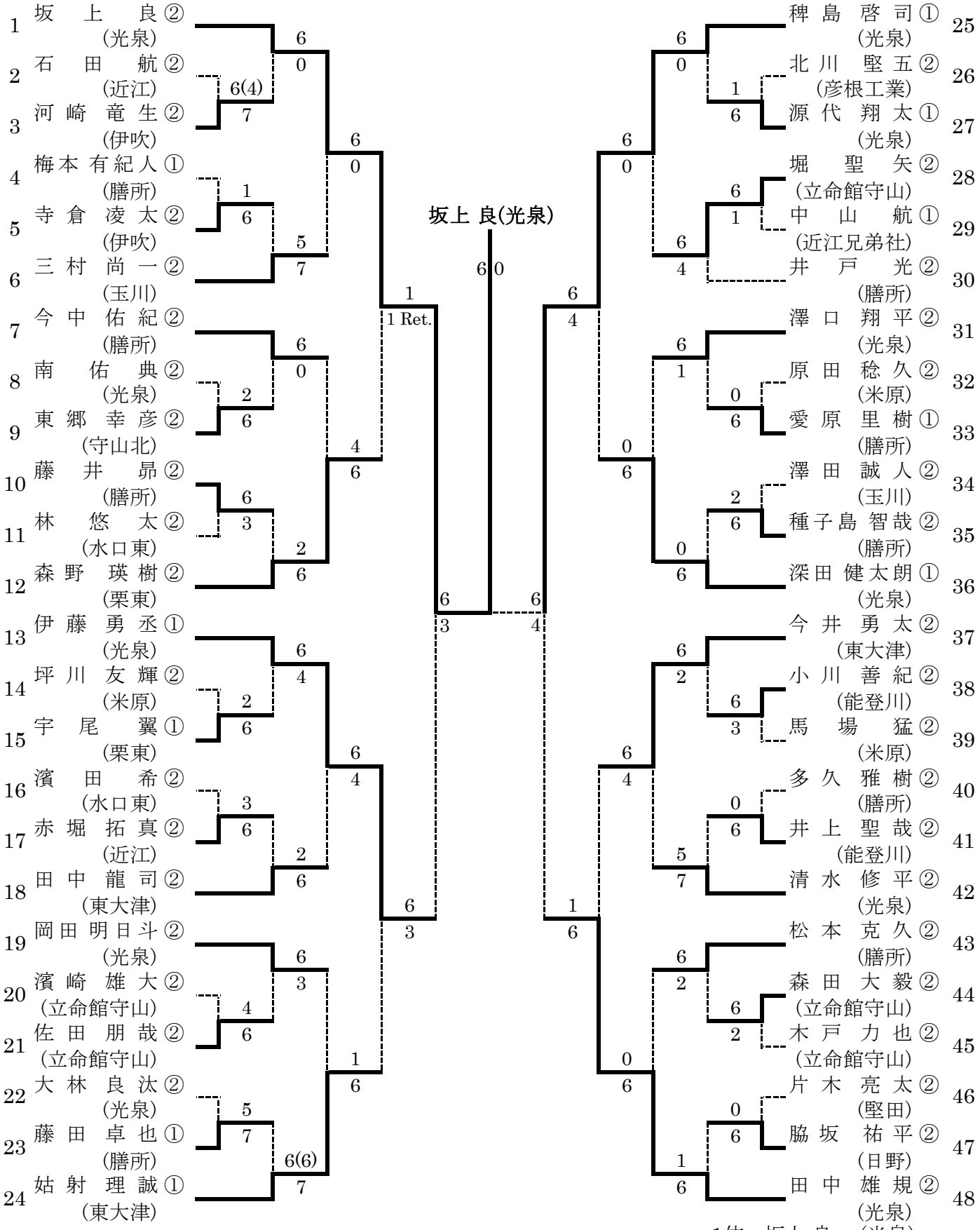

1位　坂上 良　(光泉)
2位　稗島 啓司 (光泉)
3位　田中 雄規 (光泉)
3位　伊藤 勇丞 (光泉)

シード選手

1.坂上 良(光泉)	2.田中 雄規(光泉)	3.稗島 啓司(光泉)	4.姑射 理誠(東大津)
5.深田 健太朗(光泉)	6.森野　瑛樹(栗東)	7.今井 勇太(東大津)	8.伊藤 勇丞(光泉)
9.今中 佑紀(膳所)	10.田中 龍司(東大津)	11.澤口 翔平(光泉)	12.清水 修平(光泉)
13.岡田 明日斗(光泉)	14.三村 尚一(玉川)	15.松本 克久(膳所)	16.井戸 光(膳所)

試合方法:1セット(6オールタイブレイク)

期日:2011/10/28 於:大津市大石緑地スポーツ村テニスコート