平成25年度　滋賀県夏季ジュニアテニス選手権大会
17歳以下男子シングルス　本戦

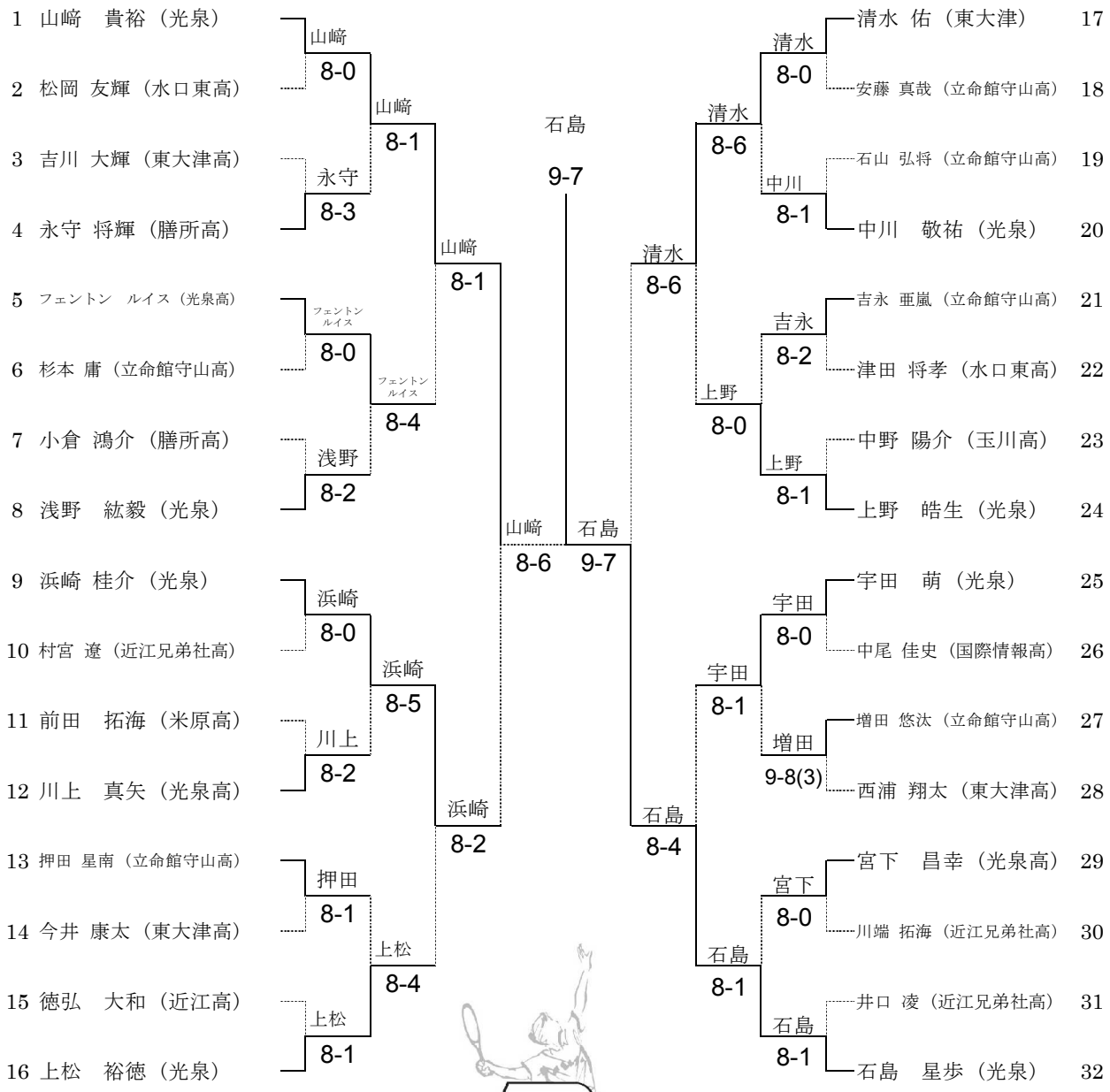

シード選手

1. 山﨑　貴裕(光泉)　2. 石島　星歩(光泉)　4. 浜崎 桂介(光泉)　3. 上野　皓生(光泉)
5. 宇田　萌(光泉)　8. 浅野　紘毅(光泉)　6. 清水 佑(東大津)　7. 上松　裕徳(光泉)
9. 中川　敬祐(光泉)

順位

1 石島　星歩（光泉）
2 山﨑　貴裕（光泉）
3 浜崎 桂介（光泉）
3 清水 佑（東大津）

期日：平成25年7月26日　於：彦根総合運動場