平成26年度　近畿高等学校テニス大会

女子ダブルス

平成26年9月13日～15日

滋賀県立長浜ドーム

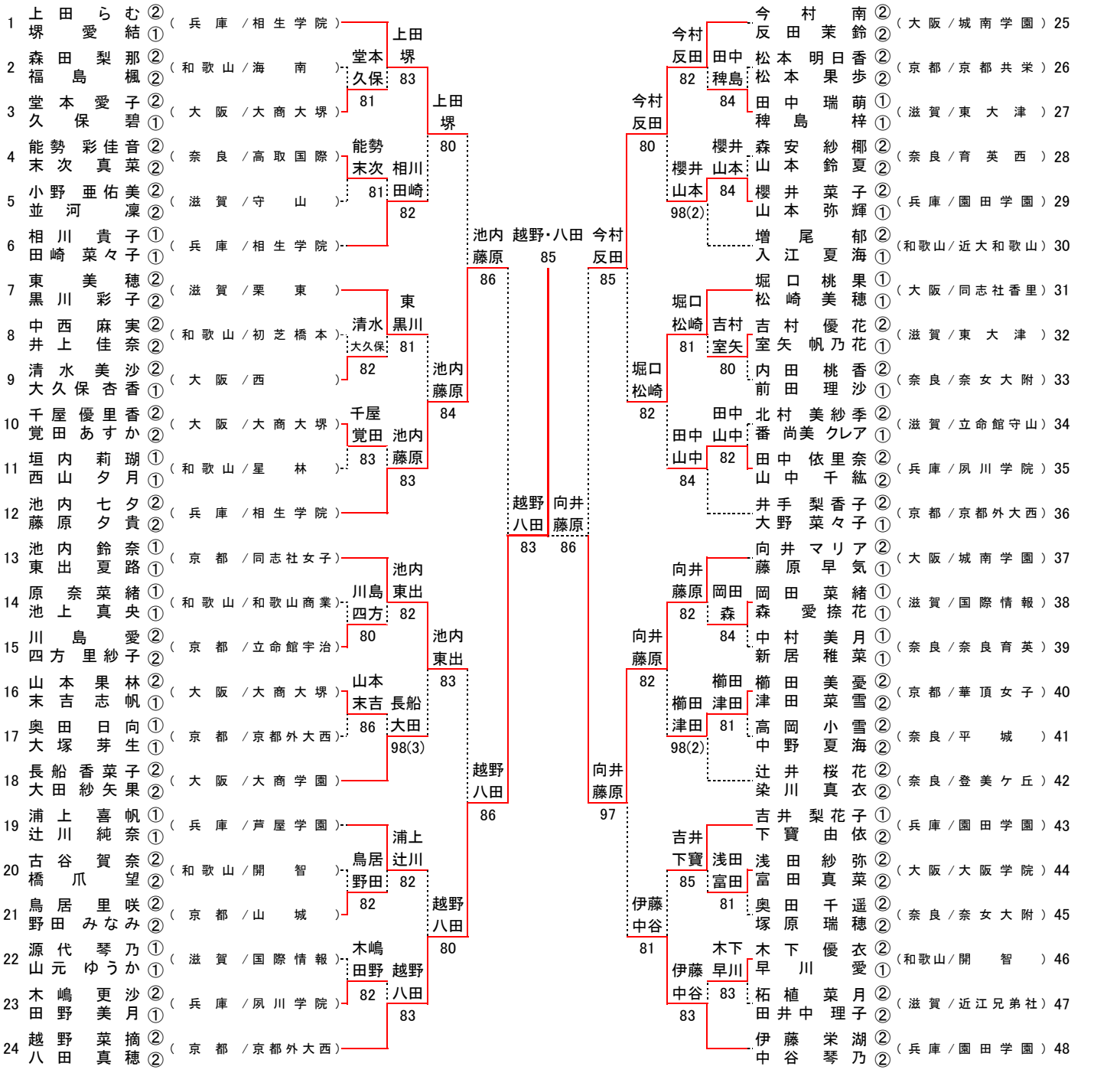

シード順位

1	上田 らむ ② 堺 愛結 ①	(兵庫/ 相生学院)	
2	伊藤 栄湖 ② 中谷 琴乃 ②	(兵庫/ 園田学園)	
3	今村 南 ② 反田 茉鈴 ②	(大阪/ 城南学園)	
4	越野 菜摘 ② 八田 真穂 ②	(京都/ 京都外大西)	
5	池内 鈴奈 ① 東出 夏路 ①	(京都/ 同志社女子)	
6	向井 マリア ② 藤原 早気 ①	(大阪/ 城南学園)	
7	井手 梨香子 ② 大野 菜々子 ①	(京都/ 京都外大西)	
8	池内 七夕 ② 藤原 夕貴 ②	(兵庫/ 相生学院)	

※大会会場の住所・電話番号の案内
滋賀県立長浜ドーム
〒526-0829　滋賀県長浜市田村町1320
Tel　0749-64-0808

2014/09/15　13:16