平成29年度春季高校総体　男子シングルス予選

1 前田 隆偉 ② (東大津)
2 bye
3 三河　琉唯 ② (光泉)
4 西岡 優斗 ② (石部)
5 奥村 純大 ③ (滋賀学園)
6 山本 宏樹 ③ (米原)
7 河村　竜平 ② (堅田)
8 谷上 健吾 ① (野洲)
9 中西　智哉 ③ (光泉)
10 bye
11 近藤 悠斗 ③ (守山北)
12 片山 成雅 ② (米原)
13 中本 大洋 ③ (栗東)
14 坂本　竜希 ③ (彦根工業)
15 荻田 滉基 ③ (能登川)
16 樋口 豊士 ② (八日市南)
17 四宮 颯斗 ③ (水口東)
18 bye
19 西村　佳峰 ③ (東大津)
20 石嶋　洸希 ③ (北大津)
21 井上 智也 ② (近江兄弟社)
22 奥川 竜樹 ③ (彦根総合)
23 込山 勇作 ③ (日野)
24 藤森　大和 ③ (長浜北星)
25 松江 孝哉 ③ (立命館守山)
26 bye
27 松井 陸 ③ (水口東)
28 中嶋 大和 ② (近江)
29 林 恭輔 ③ (伊吹)
30 池田 陵太 ③ (国際情報)
31 高村 大輔 ① (滋賀学園)
32 原田 勇海 ③ (彦根総合)

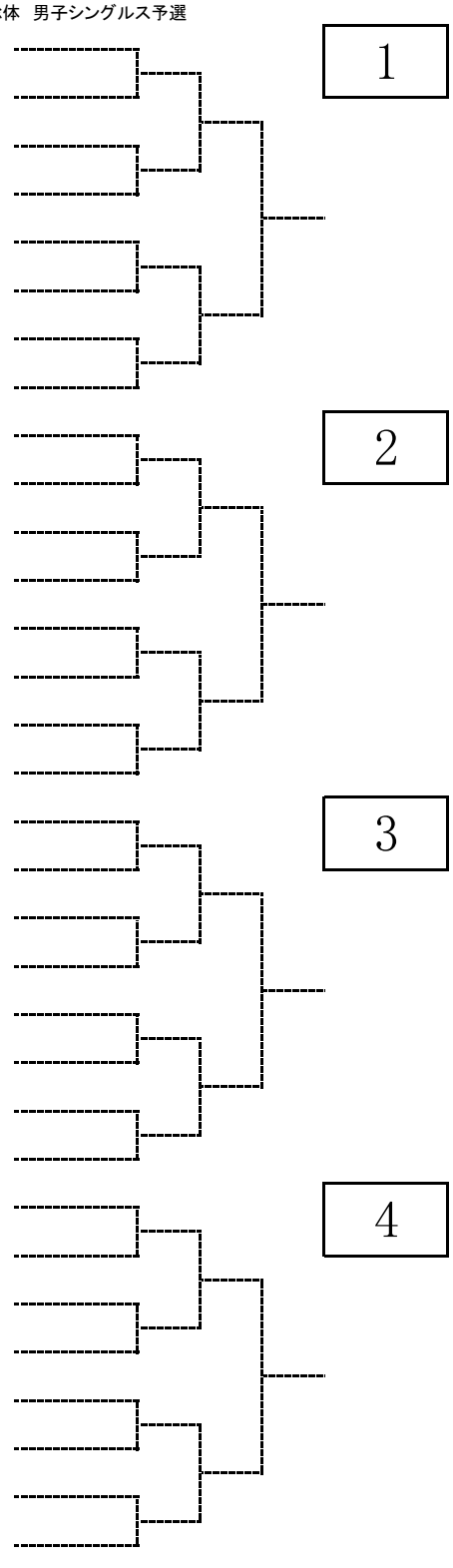

33 錦織 央雅 ②（膳所）
34 bye
35 吉井　太智 ②（長浜北星）
36 青木 拓海 ③（国際情報）
37 大内　彩人 ③（北大津）
38 羽田 尚人 ③（近江兄弟社）
39 竹内　智哉 ③（東大津）
40 礒部 昂宏 ②（彦根総合）
41 馬淵　晴輝 ③（東大津）
42 bye
43 奥原 久敬 ②（立命館守山）
44 今中 暉土 ③（彦根総合）
45 磯部 優輝 ③（滋賀学園）
46 井上 峻輔 ②（水口東）
47 上原　昂人 ②（堅田）
48 山口　達也 ②（能登川）
49 久田 颯 ③（米原）
50 bye
51 吉本　青空 ②（堅田）
52 川西 紅樹 ②（日野）
53 來海 颯 ③（栗東）
54 中山 淳太 ②（石部）
55 福島 麻斗 ③（玉川）
56 黒葛　真生 ③（彦根総合）
57 武良 幸樹 ③（立命館守山）
58 bye
59 坂本　優空 ③（彦根工業）
60 若松 尚輝 ③（守山北）
61 吉岡 伸晃 ③（甲南）
62 山本 響太 ③（米原）
63 小西 豪 ③（膳所）
64 佐々木 悠人 ②（伊吹）

5

6

7

8

65 木村 伊久哉 ③ (北大津)
66 bye
67 中野 元明 ① (石部)
68 杉田 佳泉 ② (八日市南)
69 奥村 海斗 ③ (日野)
70 薮内 駿 ③ (米原)
71 安田 元樹 ③ (栗東)
72 石田 淳也 ② (堅田)
73 石原 佑哉 ③ (立命館守山)
74 bye
75 那須 龍司 ② (光泉)
76 福永 玲音 ③ (伊吹)
77 長田 朋也 ② (野洲)
78 小水 惇矢 ③ (彦根工業)
79 西村 匡史 ② (守山北)
80 山本 隼士 ③ (玉川)
81 久田 幸輝 ③ (水口東)
82 bye
83 泉 壱晴 ② (近江)
84 吉岡 伸悟 ① (北大津)
85 新田 倫久 ② (堅田)
86 北山 凌大 ③ (国際情報)
87 奥村 弥吉 ③ (滋賀学園)
88 三木 一真 ③ (近江兄弟社)
89 宮嶋 悠樹 ③ (東大津)
90 bye
91 上田 恭平 ③ (近江兄弟社)
92 三原 大空 ③ (能登川)
93 小島 優人 ② (水口東)
94 栗本 温月 ① (彦根総合)
95 板谷 真白 ① (光泉)
96 松井 優人 ③ (石部)

9

10

11

12

97 平田　遼也　②（光泉）
98 bye
99 上平 朋輝　③（日野）
100 松林 将貴　①（石部）
101 深田　空也　②（堅田）
102 宮本 悠平　③（米原）
103 浅井 祐希　③（栗東）
104 弓削 海斗　③（膳所）
105 水谷 壮臣　③（近江兄弟社）
106 bye
107 川並　令旺　③（彦根工業）
108 廣岡 龍之介　③（玉川）
109 長谷川 大智　③（守山北）
110 山口 哲史　③（立命館守山）
111 佐藤 優希　③（能登川）
112 加藤 諒　③（膳所）
113 藤本 明大　③（膳所）
114 bye
115 上浦 広人　②（北大津）
116 田中　真太郎　③（東大津）
117 尾方 優輝　③（能登川）
118 川上　大哉　③（長浜北星）
119 石田 尚暉　③（近江兄弟社）
120 徳永 塔真　③（国際情報）
121 水谷 優太　③（立命館守山）
122 bye
123 藤井 優典　③（水口東）
124 川口 誠史　②（近江）
125 大木 琉　③（国際情報）
126 那須 琉翔　②（伊吹）
127 木村 俊生　③（滋賀学園）
128 廣門 勇哉　③（膳所）

13

14

15

16

129 小谷 彪雅 ③ (米原)
130 bye
131 古谷 優太 ① (滋賀学園)
132 渡邊 喬平 ② (近江)
133 千代 蒼真 ① (石部)
134 上野 海斗 ② (堅田)
135 小川 太誠 ③ (立命館守山)
136 松岡 岬 ② (水口東)
137 大平 裕也 ③ (栗東)
138 bye
139 吉永 宗 ③ (水口東)
140 増田 直哉 ③ (彦根工業)
141 大西 春城 ② (野洲)
142 廣瀬 大樹 ③ (能登川)
143 千田 航大 ② (近江兄弟社)
144 寺嶋 亮汰 ③ (東大津)
145 土井 大樹 ③ (膳所)
146 bye
147 野上 凌介 ② (米原)
148 張川 陽介 ② (日野)
149 清水 愁矢 ③ (栗東)
150 松田 真央 ② (長浜北星)
151 大塚 陸人 ② (石部)
152 安部 雅史 ③ (立命館守山)
153 松浦 龍太 ③ (栗東)
154 bye
155 坂口 凌 ③ (彦根工業)
156 早川 諒 ③ (玉川)
157 長谷川 慎之介 ③ (立命館守山)
158 田 拓実 ② (守山北)
159 橋本 雄太 ② (伊吹)
160 卯路 快斗 ③ (膳所)

17

18

19

20

161 岡田 慶次朗 ③ (栗東)
162 bye
163 齋藤 幸也 ② (石部)
164 森本 龍 ③ (立命館守山)
165 岸木 直哉 ① (甲南)
166 吹田 優太郎 ② (堅田)
167 辻 蓮太 ② (日野)
168 小椋 誠斗 ③ (米原)
169 栗須谷 壮真 ③ (立命館守山)
170 南浮 理久 ② (米原)
171 大西 完弥 ③ (守山北)
172 近藤 教範 ③ (能登川)
173 江南 真斗 ① (野洲)
174 林 拓海 ③ (彦根工業)
175 村山 広弥 ③ (栗東)
176 速水 翔雲 ③ (八日市南)
177 岡崎 匠真 ③ (水口東)
178 澤頭 喜人 ② (伊吹)
179 草野 竜輝 ② (長浜北星)
180 伊東 光一郎 ③ (国際情報)
181 清水 慶人 ② (能登川)
182 永田 洸介 ② (東大津)
183 住友 龍斗 ③ (北大津)
184 迫田 元太 ③ (立命館守山)
185 上田 陽平 ① (東大津)
186 木戸 博幹 ③ (国際情報)
187 天竺桂 慎 ③ (近江兄弟社)
188 瀬川 祐輔 ② (近江)
189 齋藤 汰治 ③ (水口東)
190 瀧上 恭平 ② (伊吹)
191 渡辺 大智 ② (滋賀学園)
192 宮本 理央 ③ (栗東)

21

22

23

24

193	山添 直輝	③	(水口東)
194	山形 虎史	①	(北大津)
195	石原 望海	③	(日野)
196	加納 慎吾	②	(長浜北星)
197	周防 玲生	①	(石部)
198	中西 慎吾	③	(栗東)
199	門野 純也	③	(米原)
200	鵜殿 佳朋	③	(東大津)
201	平井 利樹	③	(立命館守山)
202	田中 晟太郎	③	(滋賀学園)
203	山本 洸矢	③	(伊吹)
204	北川 伯優	②	(守山北)
205	小林 拓磨	③	(彦根工業)
206	森 音哉	②	(膳所)
207	山本 大樹	③	(玉川)
208	川島 龍也	②	(近江)
209	鬼山 大和	③	(立命館守山)
210	兼田 崇央	②	(堅田)
211	山下 直紀	③	(彦根工業)
212	櫻井 仁	①	(北大津)
213	笹木 拓実	②	(長浜北星)
214	安場 智隆	③	(東大津)
215	秦 叶志郎	③	(近江兄弟社)
216	白川 英治	③	(石部)
217	疋田 渉	①	(立命館守山)
218	横内 叶多	③	(彦根工業)
219	遠藤 真輝	③	(日野)
220	家光 恵心	③	(膳所)
221	青木 拓磨	③	(玉川)
222	東 慶人	③	(国際情報)
223	佐々木 貴教	②	(伊吹)
224	村田 雄偉	③	(栗東)

25

26

27

28

225 田中 利欣 ①（光泉）
226 池田 悠也 ②（能登川）
227 岸田 和也 ②（東大津）
228 佐倉 樹利 ②（北大津）
229 東川 彰吾 ③（長浜北星）
230 髙田 直輝 ③（近江兄弟社）
231 森口 歩悟 ②（滋賀学園）
232 吉田 翔太 ③（玉川）

29

233 宮島 聡人 ①（高島）
234 富田 浩己 ②（日野）
235 岡田 朝陽 ②（堅田）
236 田代 健太 ③（水口東）
237 池口 奨 ③（国際情報）
238 清水 舜平 ②（近江）
239 西川 皓大 ③（能登川）
240 島本 尚麿 ③（玉川）

30

241 藤野 弘土 ③（北大津）
242 大西 宏弥 ③（守山北）
243 田附 玲王 ③（米原）
244 川崎 柚季 ③（日野）
245 仁科 拓巳 ②（膳所）
246 椙山 翔稀 ②（長浜北星）
247 坂下 真央 ①（東大津）
248 久保 周平 ③（玉川）

31

249 國領 歩夢 ③（近江兄弟社）
250 藤城 礼哉 ②（長浜北星）
251 田代 隼也 ①（玉川）
252 木村 有己耶 ①（北大津）
253 堀井 祐希 ②（滋賀学園）
254 中村 建太 ③（伊吹）
255 吉川 太智 ②（国際情報）
256 田口 智崇 ③（近江）

32