1

速報版 2017/08/14現在

1	白根彩花 ① (膳所)	6	2	6	0
2	植村薫 ② (光泉)	6	0		
3	山田歩佳 ① (守山)				
4	加藤文乃 ① (東大津)	1	6	6	1
5	伊藤里梨花 ① (大津)				
6	深澤美咲希 ① (国際情報)				
7	杉本彩乃 ① (栗東)	3	6	2	6
8	矢田愛季 ① (米原)	6	1		
9	尾本香穂 ② (彦根工業)				
10	清家千愛 ① (玉川)	6	4	0	6
11	中山芽衣 ① (近江兄弟社)				
12	高雄美来 ② (大津商業)				

ドロー番号

2

13	片渕友結 ② (国際情報)	6	0	6	1
14	卯路瑛菜 ① (守山)	0	6		
15	岩崎真由子 ① (膳所)				
16	福井りお ① (光泉)	6	0	7	5
17	中村由彩 ① (米原)				
18	永福真奈 ① (立命館守山)				
19	小島史 ① (膳所)	3	6	2	6
20	西村有桜陽 ① (大津商業)	6	2		
21	市川結唯 ① (栗東)				
22	土田のぞみ ① (東大津)	0	6	2	6
23	水戸涼乃 ② (玉川)				
24	大西真鈴 ② (大津)				

ドロー番号

3

25	西本海祐 ② (立命館守山)	6	2	6	0
26	上甲冴 ① (大津)	1	6		
27	眞門有香 ② (栗東)				
28	坂元美祐 ② (米原)	6	0	6	3
29	髙橋かりん ① (東大津)				
30	小林菜々美 ② (近江兄弟社)				
31	岸本麻理菜 ① (光泉)	0	6	6	3
32	井上真悠子 ① (玉川)	3	6		
33	上山理恵 ② (大津商業)				
34	鞍岡依澄 ① (守山)	WO			
35	井上かれん ② (膳所)			7	6(2)
36	一ノ倉佳星 ① (国際情報)				

ドロー番号

期日：平成29年8月14日　会場：大石緑地スポーツ村 試合球：各校でWilson Extra Dutyを持参してください。

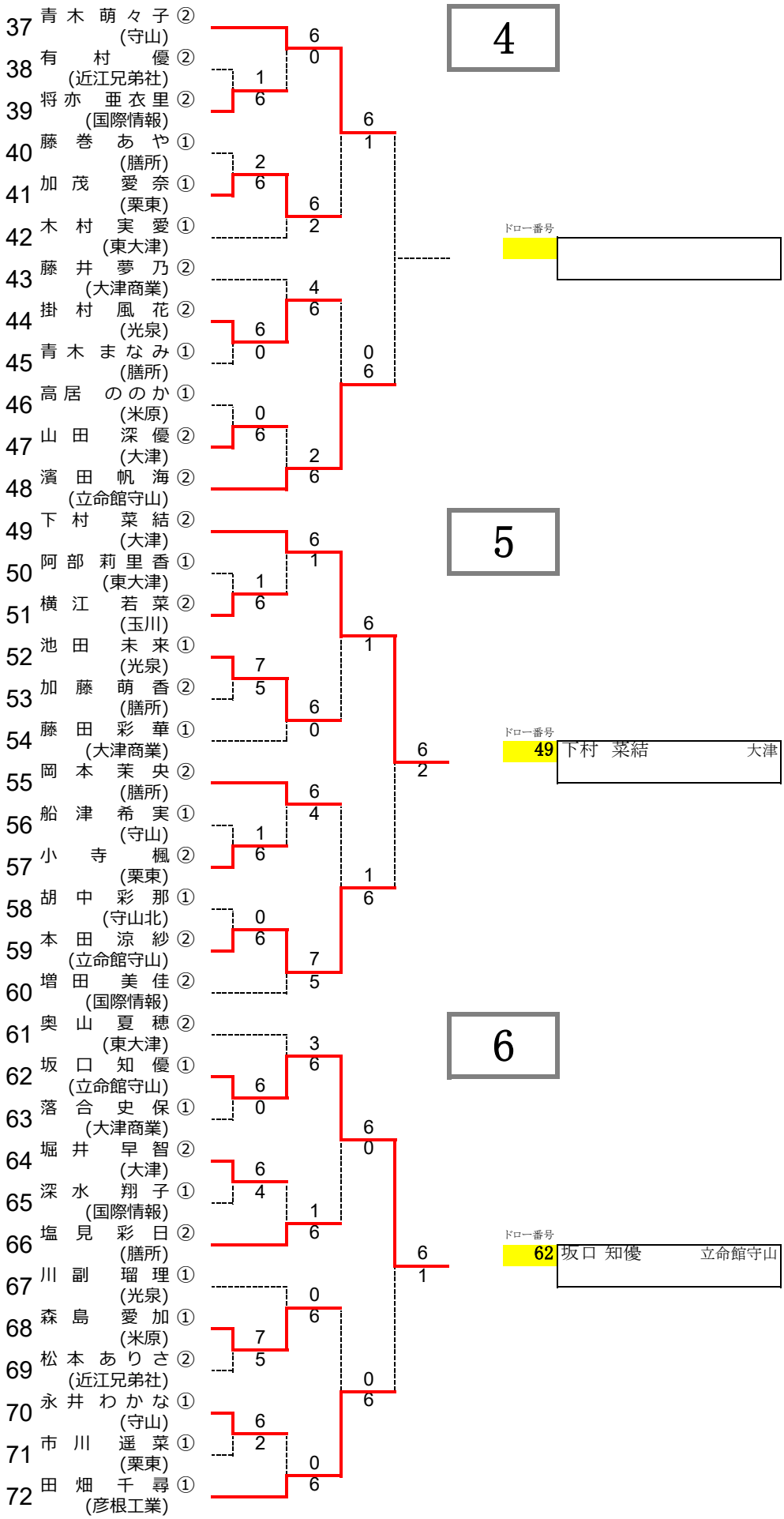
4
37 青木 萌々子 ② (守山)
38 有村 優 ② (近江兄弟社)
39 将亦 亜衣里 ② (国際情報)
40 藤巻 あや ① (膳所)
41 加茂 愛奈 ① (栗東)
42 木村 実愛 ① (東大津)
43 藤井 夢乃 ② (大津商業)
44 掛村 風花 ② (光泉)
45 青木 まなみ ① (膳所)
46 高居 ののか ① (米原)
47 山田 深優 ② (大津)
48 濱田 帆海 ② (立命館守山)
ドロー番号
5
49 下村 菜結 ② (大津)
50 阿部 莉里香 ① (東大津)
51 横江 若菜 ② (玉川)
52 池田 未来 ① (光泉)
53 加藤 萌香 ② (膳所)
54 藤田 彩華 ① (大津商業)
55 岡本 茉央 ② (膳所)
56 船津 希実 ① (守山)
57 小寺 楓 ② (栗東)
58 胡中 彩那 ① (守山北)
59 本田 涼紗 ② (立命館守山)
60 増田 美佳 ② (国際情報)
ドロー番号
49 下村 菜結 大津
6
61 奥山 夏穂 ② (東大津)
62 坂口 知優 ① (立命館守山)
63 落合 史保 ① (大津商業)
64 堀井 早智 ② (大津)
65 深水 翔子 ① (国際情報)
66 塩見 彩日 ② (膳所)
67 川副 瑠理 ① (光泉)
68 森島 愛加 ① (米原)
69 松本 ありさ ② (近江兄弟社)
70 永井 わかな ① (守山)
71 市川 遥菜 ① (栗東)
72 田畑 千尋 ① (彦根工業)
ドロー番号
62 坂口 知優 立命館守山

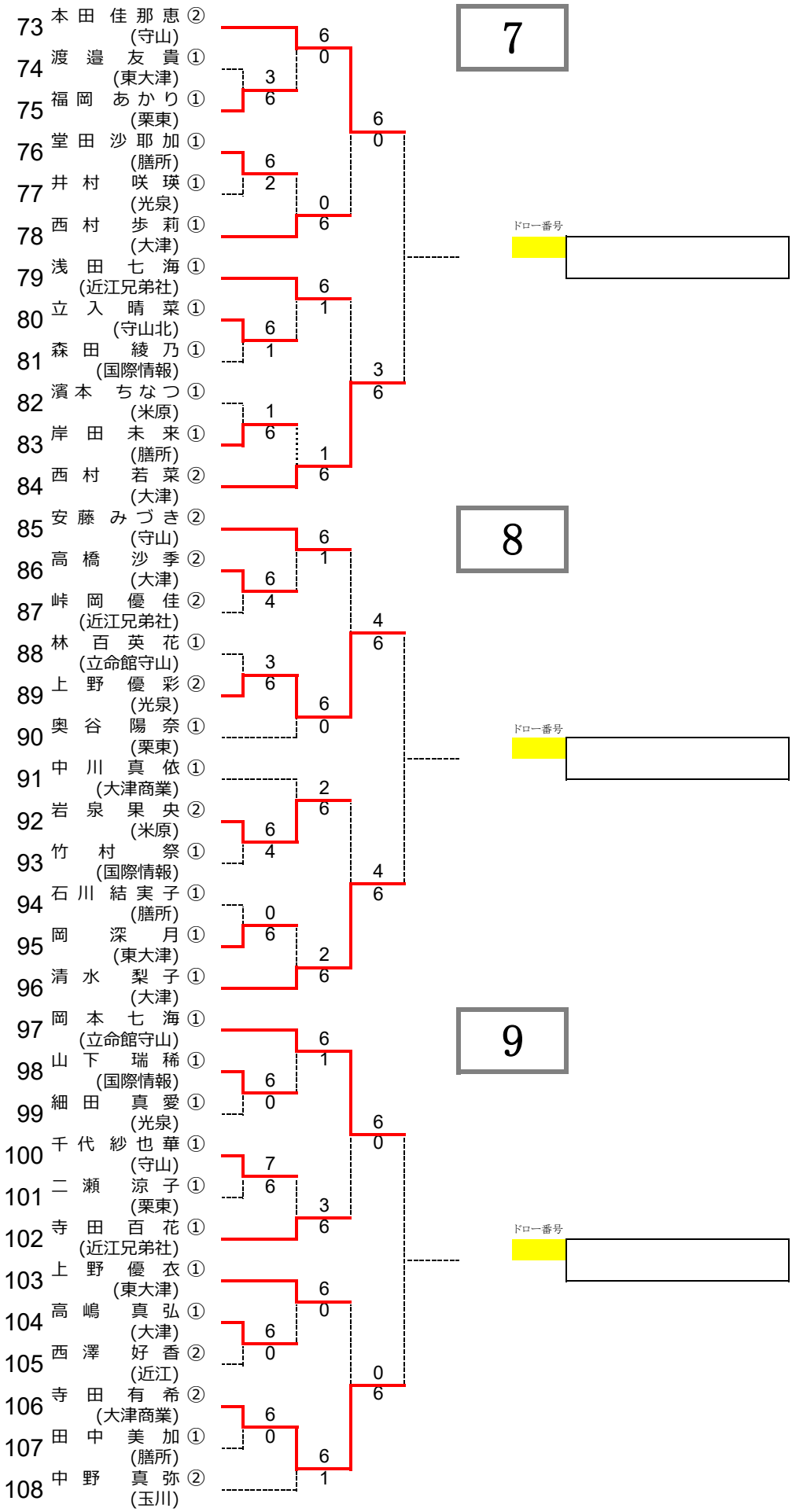

期日：平成29年8月14日　会場：大石緑地スポーツ村 試合球：各校でWilson Extra Dutyを持参してください。

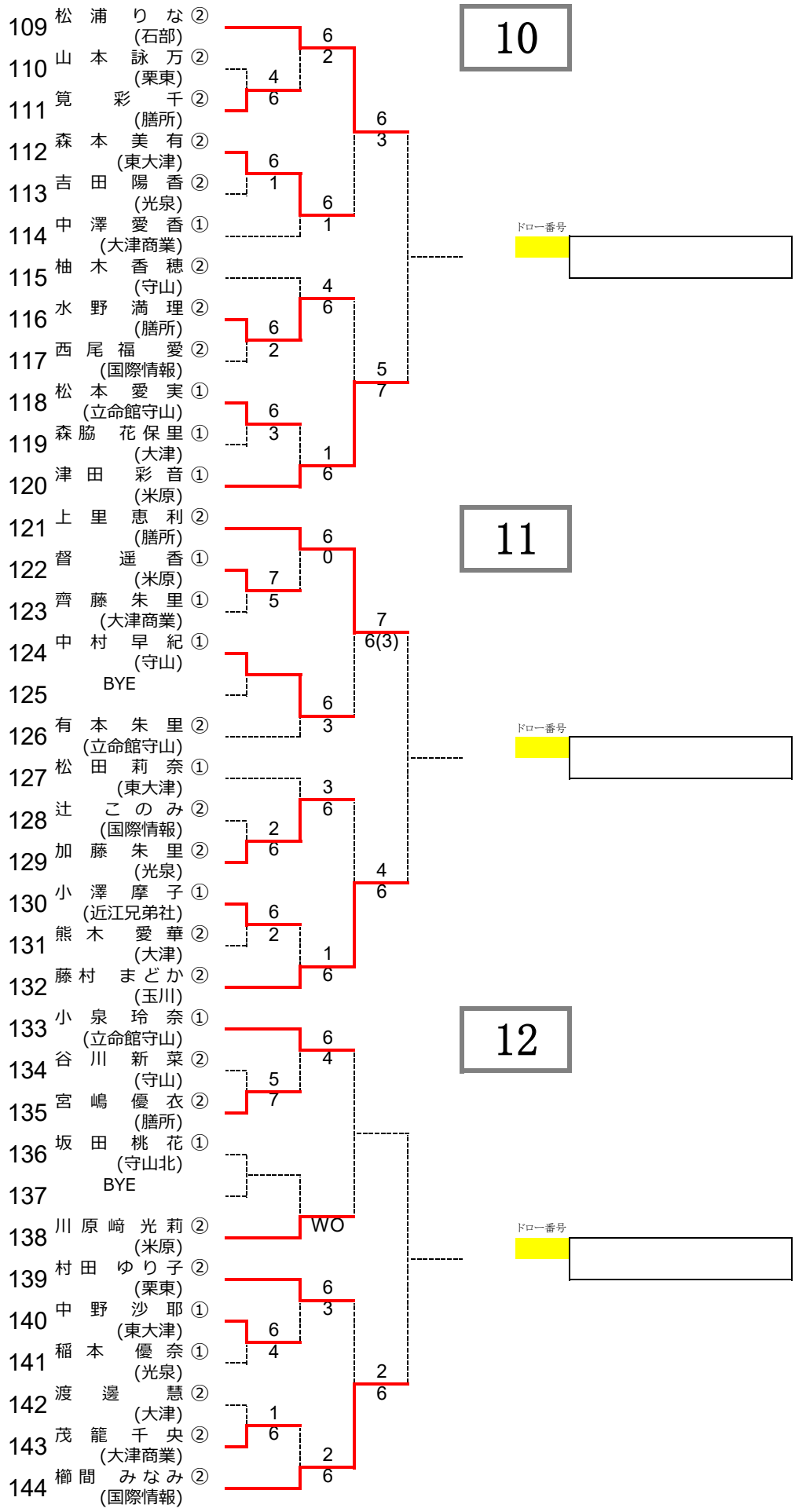
10
109 松浦 りな ②
(石部)
110 山本 詠万 ②
(栗東)
111 筧 彩千 ②
(膳所)
112 森本 美有 ②
(東大津)
113 吉田 陽香 ②
(光泉)
114 中澤 愛香 ①
(大津商業)
115 柚木 香穂 ②
(守山)
116 水野 満理 ②
(膳所)
117 西尾 福愛 ②
(国際情報)
118 松本 愛実 ①
(立命館守山)
119 森脇 花保里 ①
(大津)
120 津田 彩音 ①
(米原)
6 2
4 6
6 3
6 1
6 1
4 6
6 2
5 7
6 3
1 6
ドロー番号
11
121 上里 恵利 ②
(膳所)
122 督 遥香 ①
(米原)
123 齊藤 朱里 ①
(大津商業)
124 中村 早紀 ①
(守山)
125 BYE
126 有本 朱里 ②
(立命館守山)
127 松田 莉奈 ①
(東大津)
128 辻 このみ ②
(国際情報)
129 加藤 朱里 ②
(光泉)
130 小澤 摩子 ①
(近江兄弟社)
131 熊木 愛華 ②
(大津)
132 藤村 まどか ②
(玉川)
6 0
7 5
7 6(3)
6 3
3 6
2 6
4 6
6 2
1 6
ドロー番号
12
133 小泉 玲奈 ①
(立命館守山)
134 谷川 新菜 ②
(守山)
135 宮嶋 優衣 ②
(膳所)
136 坂田 桃花 ①
(守山北)
137 BYE
138 川原崎 光莉 ②
(米原)
139 村田 ゆり子 ②
(栗東)
140 中野 沙耶 ①
(東大津)
141 稲本 優奈 ①
(光泉)
142 渡邊 慧 ②
(大津)
143 茂籠 千央 ②
(大津商業)
144 櫛間 みなみ ②
(国際情報)
6 4
5 7
WO
6 3
6 4
2 6
1 6
2 6
ドロー番号

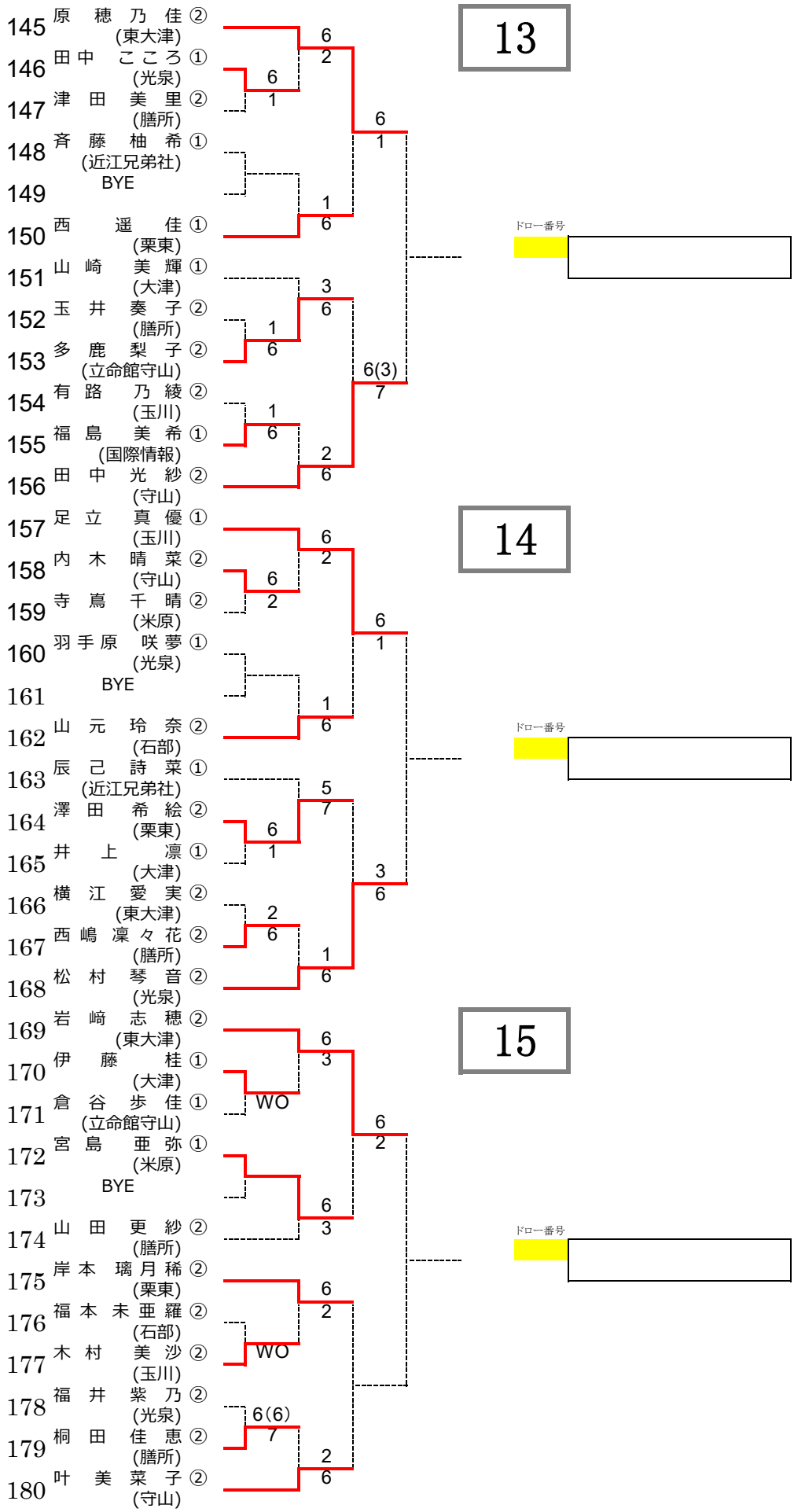
13
14
15
ドロー番号
145 原 穂 乃 佳 ②
(東大津)
146 田中 こ こ ろ ①
(光泉)
147 津 田 美 里 ②
(膳所)
148 斉 藤 柚 希 ①
(近江兄弟社)
149 BYE
150 西 遥 佳 ①
(栗東)
151 山 崎 美 輝 ①
(大津)
152 玉 井 奏 子 ②
(膳所)
153 多 鹿 梨 子 ②
(立命館守山)
154 有 路 乃 綾 ②
(玉川)
155 福 島 美 希 ①
(国際情報)
156 田 中 光 紗 ②
(守山)
157 足 立 真 優 ①
(玉川)
158 内 木 晴 菜 ②
(守山)
159 寺 嶌 千 晴 ②
(米原)
160 羽 手 原 咲 夢 ①
(光泉)
161 BYE
162 山 元 玲 奈 ②
(石部)
163 辰 己 詩 菜 ①
(近江兄弟社)
164 澤 田 希 絵 ②
(栗東)
165 井 上 凛 ①
(大津)
166 横 江 愛 実 ②
(東大津)
167 西 嶋 凜 々 花 ②
(膳所)
168 松 村 琴 音 ②
(光泉)
169 岩 﨑 志 穂 ②
(東大津)
170 伊 藤 桂 ①
(大津)
171 倉 谷 歩 佳 ①
(立命館守山)
172 宮 島 亜 弥 ①
(米原)
173 BYE
174 山 田 更 紗 ②
(膳所)
175 岸 本 璃 月 稀 ②
(栗東)
176 福 本 未 亜 羅 ②
(石部)
177 木 村 美 沙 ②
(玉川)
178 福 井 紫 乃 ②
(光泉)
179 桐 田 佳 恵 ②
(膳所)
180 叶 美 菜 子 ②
(守山)
6 2
6 1
6 1
1 6
6 1
3 6
1 6
6(3) 7
1 6
2 6
6 2
6 1
1 6
6 1
5 7
6 1
3 6
2 6
1 6
6 3
WO
6 2
6 3
6 2
WO
6(6) 7
2 6

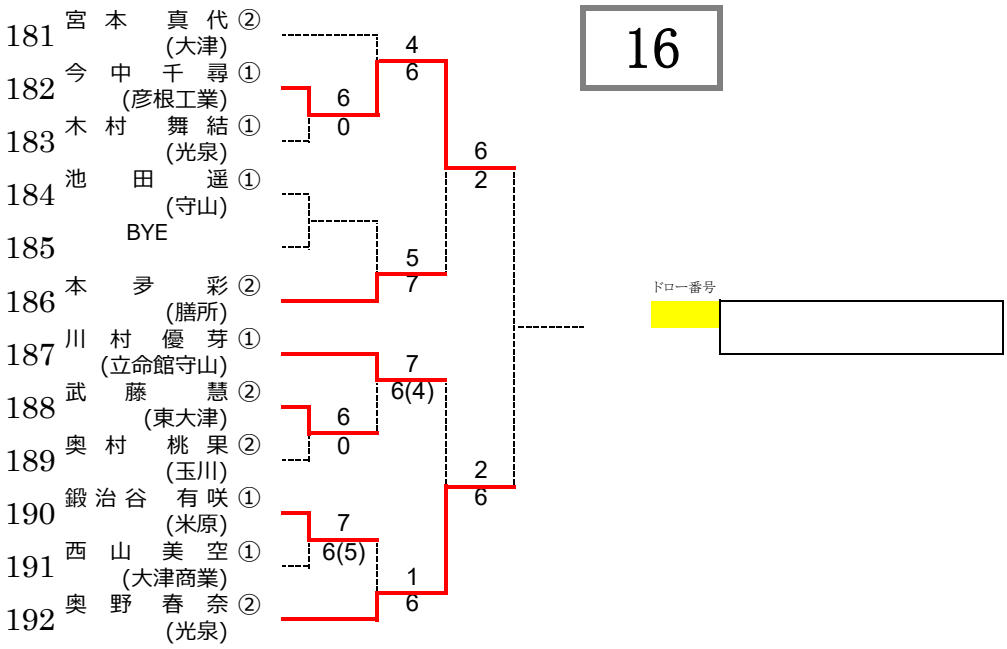
16
181 宮本 真代 ②
(大津)
182 今中 千尋 ①
(彦根工業)
183 木村 舞結 ①
(光泉)
184 池田 遥 ①
(守山)
185 BYE
186 本多 彩 ②
(膳所)
187 川村 優芽 ①
(立命館守山)
188 武藤 慧 ②
(東大津)
189 奥村 桃果 ②
(玉川)
190 鍛治谷 有咲 ①
(米原)
191 西山 美空 ①
(大津商業)
192 奥野 春奈 ②
(光泉)
4
6
6
0
6
2
5
7
7
6(4)
6
0
2
6
7
6(5)
1
6
ドロー番号