1	池田 遥 ②	(守 山)	
	千代 紗也華 ②		
2	前田 咲萌 ①	(玉 川)	
	林 芙羽子 ①		
3	井野 柚葉 ①	(光 泉)	
	小山 朋華 ①		
4	上野 優衣 ②	(東 大 津)	
	木村 実愛 ②		
5	西村 有桜陽 ②	(大 津 商 業)	
	牧野 萌々子 ①		
6	中島 愛梨 ①	(膳 所)	
	宮崎 翠 ①		
7	杉江 日菜 ①	(国 際 情 報)	
	森上 千裕 ①		
8	小東 歩実 ①	(大 津)	
	浪江 真凪 ①		
9	鍛治谷 有咲 ②	(米 原)	
	北川 穂乃花 ①		
10	河中 里奈 ①	(立命館守山)	
	永福 真奈 ②		
11	加茂 愛奈 ②	(栗 東)	
	杉本 彩乃 ②		
12	渡邉 友貴 ②	(東 大 津)	
	日髙 千尋 ①		
13	桝井 捺稀 ①	(国 際 情 報)	
	木藤 菜月 ①		
14	中村 由彩 ②	(米 原)	
	河内 美琴 ①		
15	斉藤 柚希 ②	(近江兄弟社)	
	松井 実希 ①		
16	亀井 雪乃 ①	(光 泉)	
	永井 優実 ①		
17	上甲 冴 ②	(大 津)	
	丹波 瑞桃 ①		
18	田中 美加 ②	(膳 所)	
	青木 まなみ ②		
19	三木 香乃 ①	(立命館守山)	
	加藤 花菜 ①		
20	森元 結菜 ①	(守 山)	
	出路 歩子 ①		

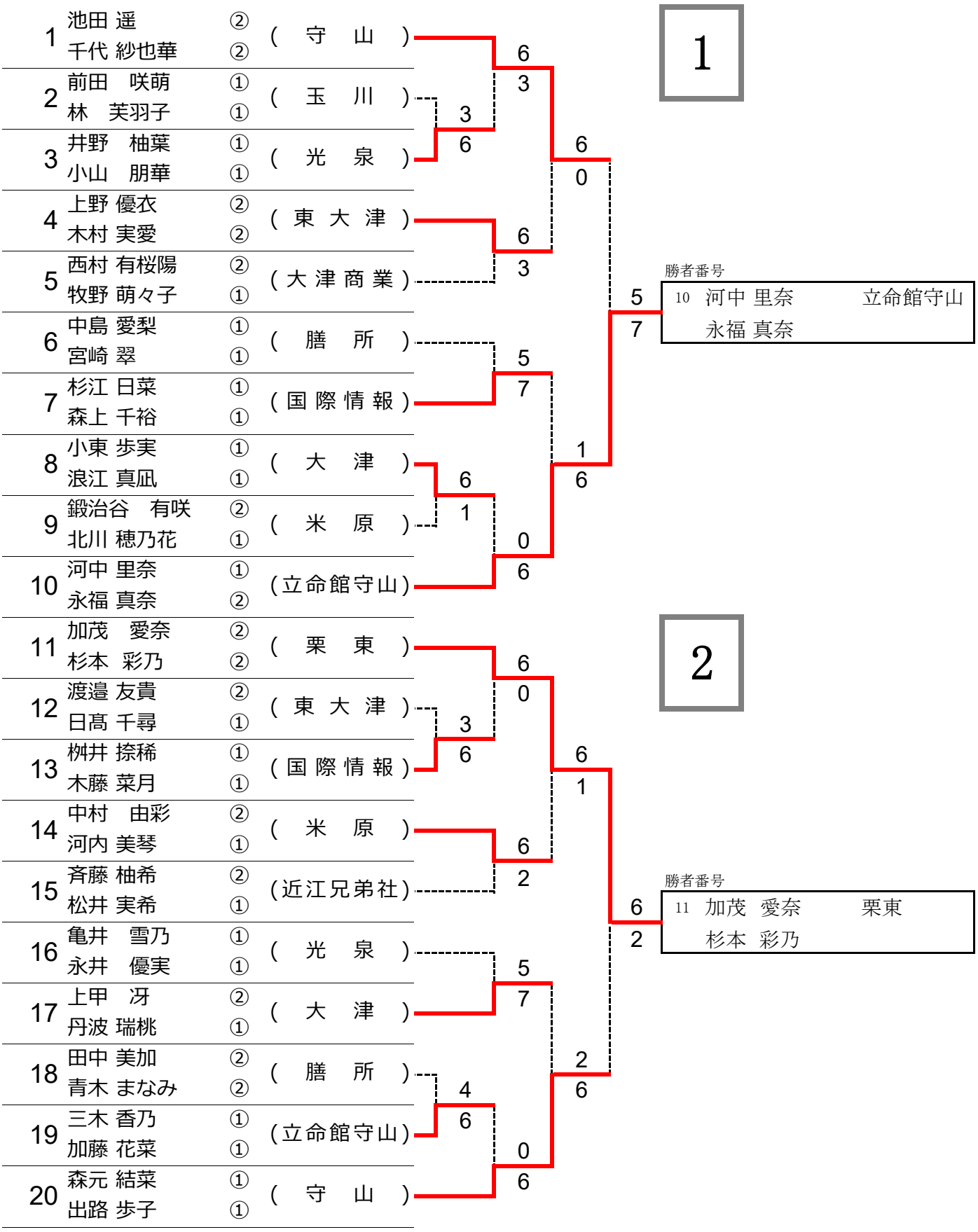

期日:2018/08/12 於:大石緑地スポーツ村
試合球:ブリヂストンXT-8 は各校持参してください。

21	浅田 七海	②	(近江兄弟社)
	辰己 詩菜	②	
22	岡 深月	②	(東 大 津)
	松延 澪	①	
23	鎌田 萌佳	①	(立命館守山)
	八田 怜子	①	
24	廣渡 彩葉	①	(大 津 商 業)
	木津 紗菜	①	
25	岡元 渓那	①	(米 原)
	山田 寧々	①	
26	芦田 萌水	①	(光 泉)
	川﨑 麗	①	
27	岸田 未来	②	(膳 所)
	武田 知奈	①	
28	安田 玲	①	(国 際 情 報)
	池田 百花	①	
29	山崎 美輝	②	(大 津)
	井上 凛	②	
30	大西 優羽	①	(守 山)
	岡田 来渚	①	
31	岡本 七海	②	(立命館守山)
	坂口 知優	②	
32	鞍岡 依澄	②	(守 山)
	周防 香花	①	
33	和田 唯衣	①	(大 津)
	長澤 愛麗	①	
34	飯塚 ひかり	①	(国 際 情 報)
	南 風花	①	
35	青木 聖	①	(光 泉)
	南畝 美優	①	
36	山根 奈々	②	(近江兄弟社)
	中山 芽衣	②	
37	奥谷 陽奈	②	(栗 東)
	福岡 あかり	②	
38	津田 彩音	②	(米 原)
	森島 愛加	②	
39	BYE		
40	田中 こころ	②	(光 泉)
	稲本 優奈	②	

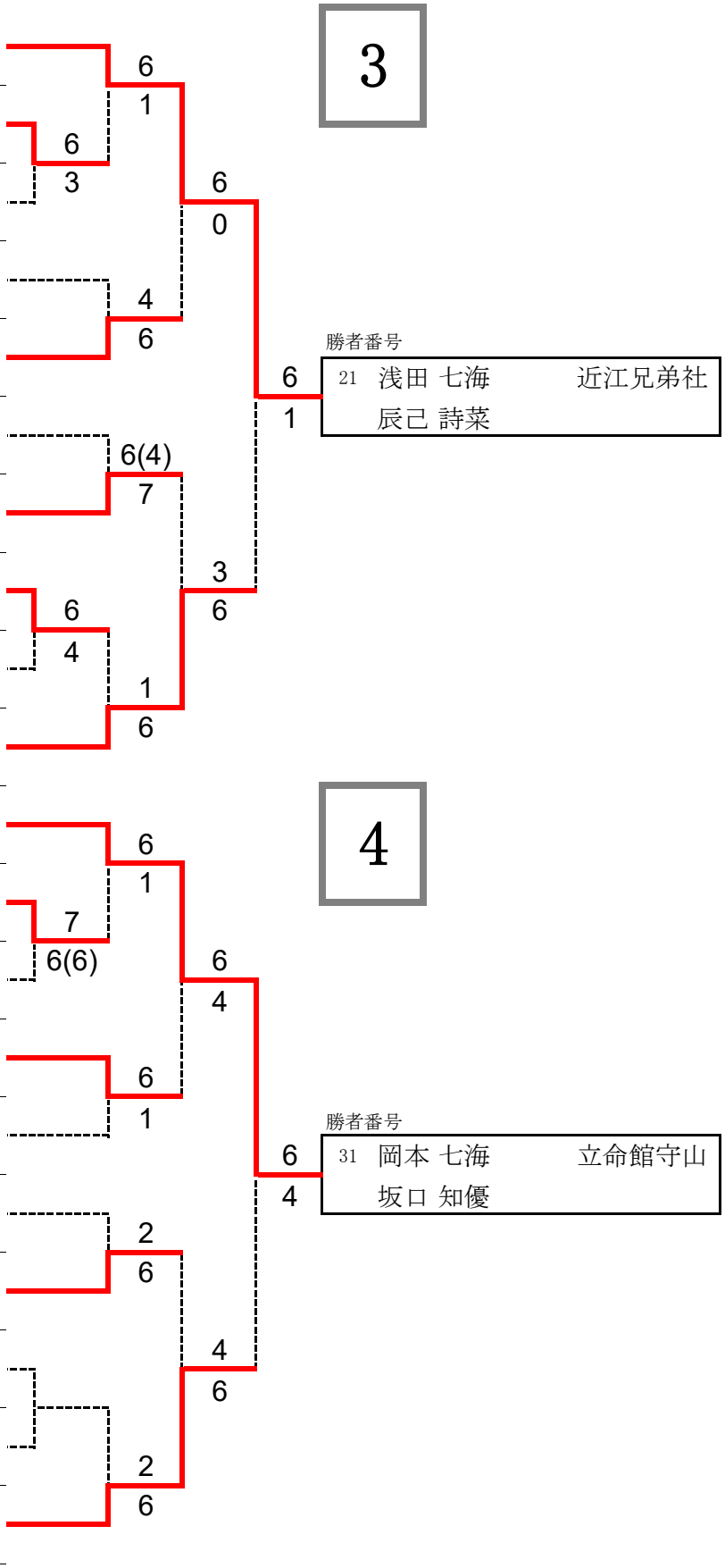

期日:2018/08/12 於:大石緑地スポーツ村
試合球:ブリヂストンXT-8 は各校持参してください。

41	坂野 愛	①	(膳 所)
	三次 桜花	①	
42	市川　遥菜	②	(栗 東)
	溝川 鈴香	①	
43	細田　真愛	②	(光 泉)
	羽手原　咲夢	②	
44	永井 わかな	②	(守 山)
	卯路 瑛菜	②	
45	山下　瑞稀	②	(国 際 情 報)
	一ノ倉　佳星	②	
46	矢田　愛季	②	(米 原)
	濱本　ちなつ	②	
47	西村　歩莉	②	(大 津)
	森脇　花保里	②	
48	阿部 莉里香	②	(東 大 津)
	加藤 文乃	②	
49	BYE		
50	木瀬 あかり	①	(立命館守山)
	小山 菜瑠	①	
51	小泉 玲奈	②	(立命館守山)
	川村 優芽	②	
52	光山 麗衣	①	(膳 所)
	西村 光由	①	
53	二瀬　涼子	②	(栗 東)
	市川　結唯	②	
54	髙山 礼菜	①	(米 原)
	樋口 ひかり	①	
55	齊藤 朱里	②	(大 津 商 業)
	中澤 愛香	②	
56	中井　ひいな	①	(光 泉)
	梅村　若奈	①	
57	奥村 莉子	①	(国 際 情 報)
	梅景 桜花	①	
58	吉田 茉央	①	(大 津)
	岡治 奈津実	①	
59	BYE		
60	小澤 摩子	②	(近江兄弟社)
	長谷川 莉子	①	

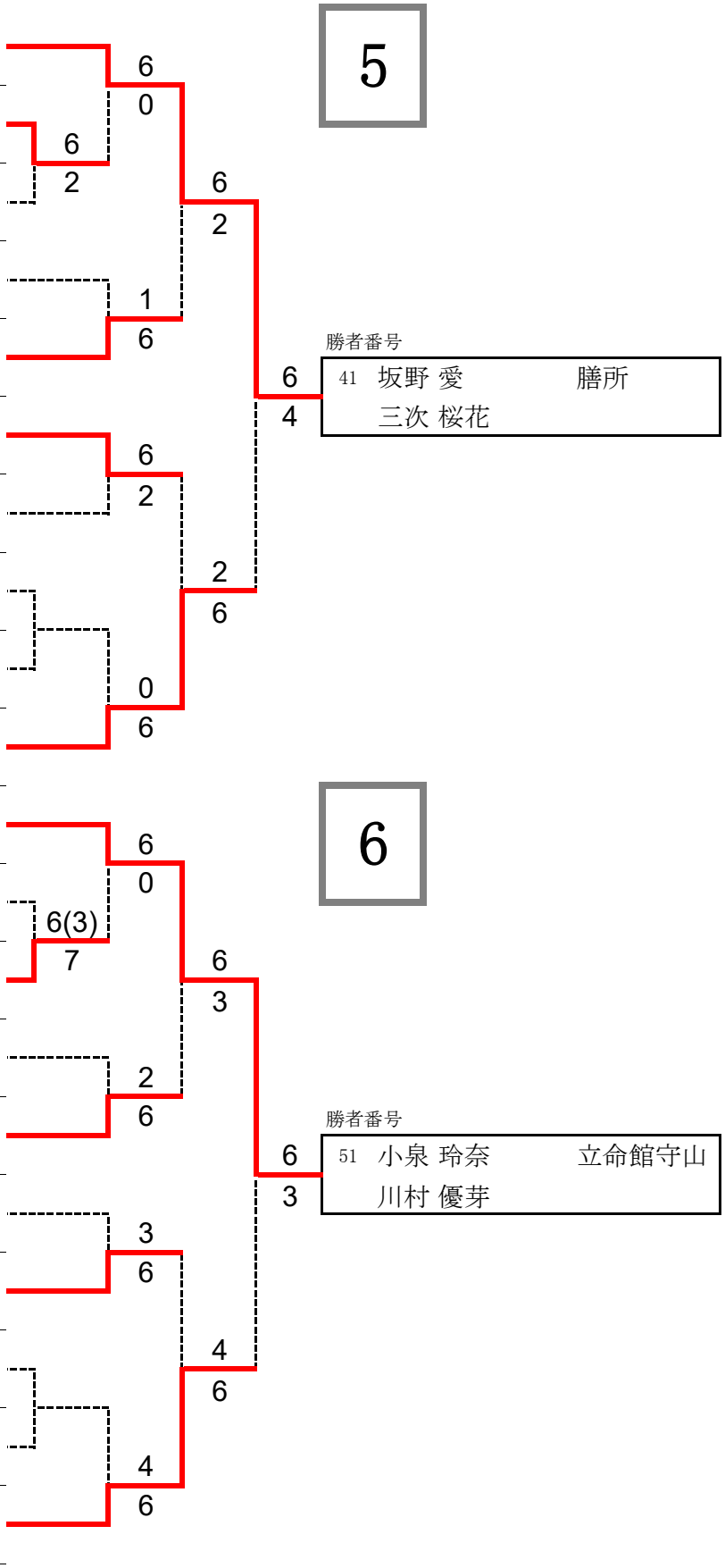

勝者番号

41	坂野 愛	膳所
	三次 桜花	

勝者番号

51	小泉 玲奈	立命館守山
	川村 優芽	

期日:2018/08/12 於:大石緑地スポーツ村
試合球:ブリヂストンXT-8 は各校持参してください。

61	林 百英花	②	(立命館守山)
	河野 結衣	①	
62	田畑 千尋	②	(彦根工業)
	今中 千尋	②	
63	成田　美侑	①	(光　泉)
	柳沢　百合香	①	
64	西浦 陽菜	①	(八日市南)
	久田 麻優子	①	
65	今村 紅有	①	(栗　東)
	荻須 日彩	①	
66	藤巻 あや	②	(膳　所)
	堂田 沙耶加	②	
67	寺田 百花	②	(近江兄弟社)
	安東 柚月	①	
68	福島　美希	②	(国際情報)
	竹村　祭	②	
69	BYE		
70	伊藤　桂	②	(大　津)
	伊藤 菜都希	①	
71	松本 愛実	②	(立命館守山)
	本田 麗	①	
72	福井　りお	②	(光　泉)
	姥ヶ谷　杏花	①	
73	深水　翔子	②	(国際情報)
	深澤　美咲希	②	
74	山田 歩佳	②	(守　山)
	船津 希実	②	
75	小島 史	②	(膳　所)
	小嶋 睦希	①	
76	清水　梨子	②	(大　津)
	伊藤 里梨花	②	
77	督　遥香	②	(米　原)
	宮島　亜弥	②	
78	中川 真依	②	(大津商業)
	落合 史保	②	
79	BYE		
80	中野 沙耶	②	(東大津)
	松田 莉奈	②	

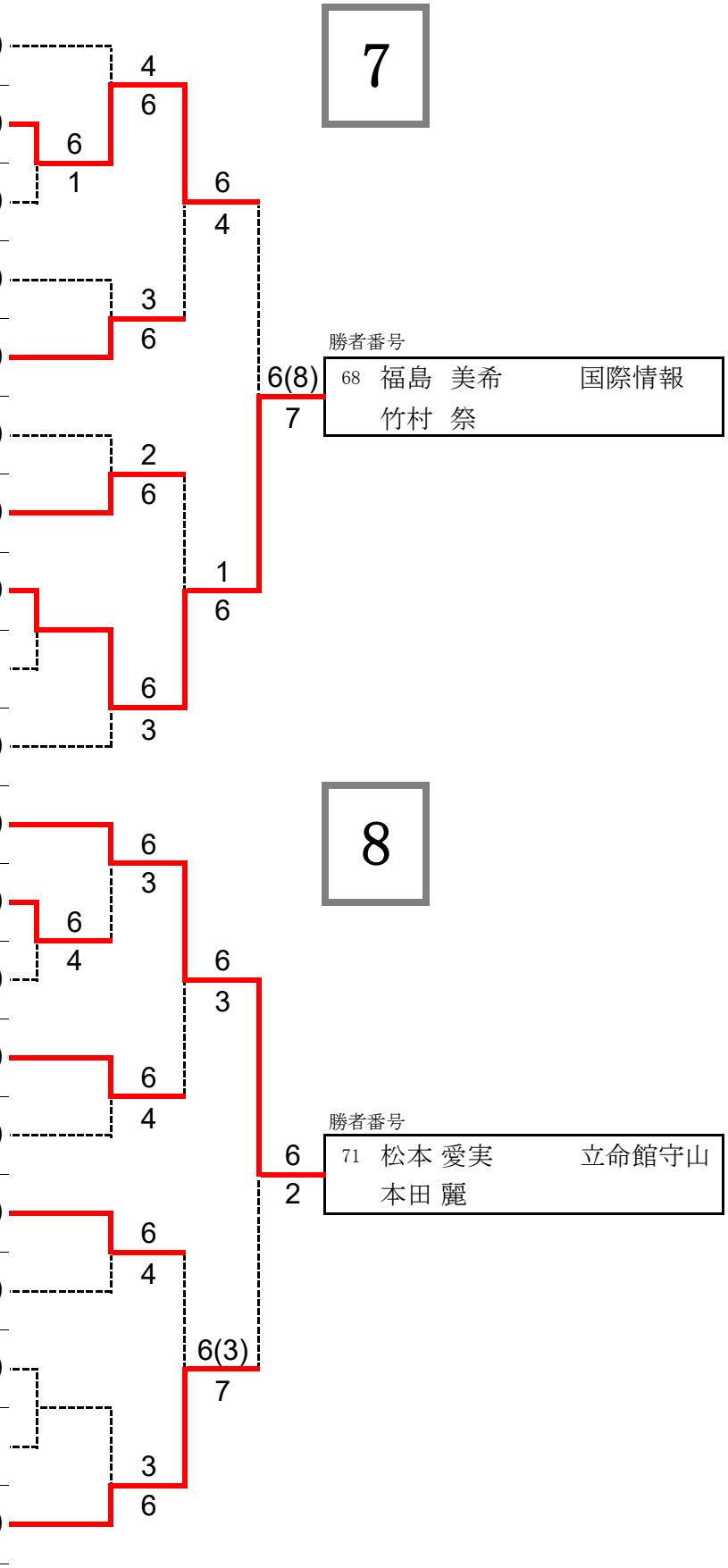

期日:2018/08/12 於:大石緑地スポーツ村
試合球:ブリヂストンXT-8 は各校持参してください。